# LS焼結平歯車 モジュール 0.5～0.8

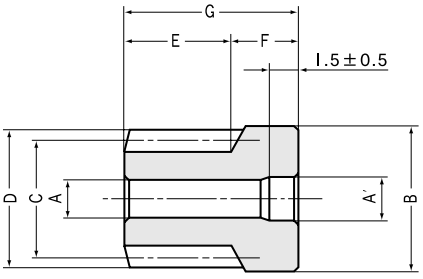


S3形状

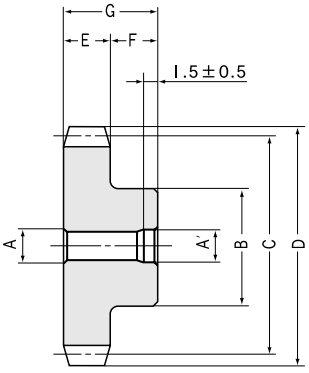


S1形状

## ■モジュール0.5

| カタログ記号 | モジュール | 歯数 | 穴径1 注1 | 穴径2 | ボス径 | 基準円直径 | 歯先円直径 | 歯幅 | ボス長さ | 全長 | ウェブ厚 |
|---|---|---|---|---|---|---|---|---|---|---|---|
| | m | z | A $^{-0.005}_{-0.020}$ | A ±0.1 | B | C | D | E | F | G | H |
| **LS0.5-12** | 0.5 | 12 | 2 | 2.1 | 7.4 | 6 | 7 | 4 | 3 | 7 | — |
| **LS0.5-16** | 0.5 | 16 | 2 | 2.1 | 9.4 | 8 | 9 | 4 | 3 | 7 | — |
| **LS0.5-20** | 0.5 | 20 | 3 | 3.1 | 11.4 | 10 | 11 | 4 | 4 | 8 | — |
| **LS0.5-25** | 0.5 | 25 | 3 | 3.1 | 8.5 | 12.5 | 13.5 | 3 | 4 | 7 | — |
| **LS0.5-30** | 0.5 | 30 | 3 | 3.1 | 9 | 15 | 16 | 3 | 4 | 7 | — |
| **LS0.5-40** | 0.5 | 40 | 3 | 3.1 | 9 | 20 | 21 | 3 | 4 | 7 | 1.5 |
| **LS0.5-50** | 0.5 | 50 | 4 | 4.1 | 12 | 25 | 26 | 3 | 5 | 8 | 1.5 |
| **LS0.5-60** | 0.5 | 60 | 4 | 4.1 | 12 | 30 | 31 | 3 | 5 | 8 | 1.5 |
| **LS0.5-70** | 0.5 | 70 | 4 | 4.1 | 12 | 35 | 36 | 3 | 5 | 8 | 1.5 |
| **LS0.5-80** | 0.5 | 80 | 4 | 4.1 | 12 | 40 | 41 | 3 | 5 | 8 | 1.5 |

## ■モジュール0.8

| | | | | | | | | | | | |
|---|---|---|---|---|---|---|---|---|---|---|---|
| **LS0.8-12** | 0.8 | 12 | 3 | 3.1 | 11.6 | 9.6 | 11.2 | 5 | 4 | 9 | — |
| **LS0.8-16** | 0.8 | 16 | 3 | 3.1 | 8 | 12.8 | 14.4 | 4 | 4 | 8 | — |
| **LS0.8-20** | 0.8 | 20 | 3 | 3.1 | 9 | 16 | 17.6 | 4 | 4 | 8 | — |
| **LS0.8-25** | 0.8 | 25 | 3 | 3.1 | 9 | 20 | 21.6 | 4 | 4 | 8 | — |
| **LS0.8-30** | 0.8 | 30 | 4 | 4.1 | 12 | 24 | 25.6 | 4 | 5 | 9 | — |
| **LS0.8-40** | 0.8 | 40 | 4 | 4.1 | 12 | 32 | 33.6 | 4 | 5 | 9 | 2 |
| **LS0.8-50** | 0.8 | 50 | 4 | 4.1 | 12 | 40 | 41.6 | 4 | 5 | 9 | 2 |
| **LS0.8-60** | 0.8 | 60 | 4 | 4.1 | 12 | 48 | 49.6 | 4 | 5 | 9 | 2 |
| **LS0.8-70** | 0.8 | 70 | 5 | 5.1 | 15 | 56 | 57.6 | 4 | 6 | 10 | 2 |
| **LS0.8-80** | 0.8 | 80 | 5 | 5.1 | 15 | 64 | 65.6 | 4 | 6 | 10 | 2 |

【注記】焼結の特性上（多孔質）、潤滑性が保持されますが、本製品は含油処理を行っておりません。
【注記】本製品に防錆処理を施す場合は、スチーム処理（水蒸気で表面をサビさせる処理）となります。黒染処理（水溶液処理）はできませんのでご注意ください。
【注記】歯幅の広い製品（SS,SSA…）も相手歯車として使用可能です。
【注1】 穴径1はマイナス公差で仕上がっておりますので、軸に打込んでそのままご使用いただけます。また、穴径1を大きくする追加工も可能です。

## LS焼結平歯車の特長

1.機械加工費および加工ロス（材料費）を可能な限り低減した歯車です。
2.焼結品でJIS N8級と高精度です。精度維持等に対する信頼性も高い歯車です。
3.焼結の特性上（多孔質）、潤滑性が保持されます。

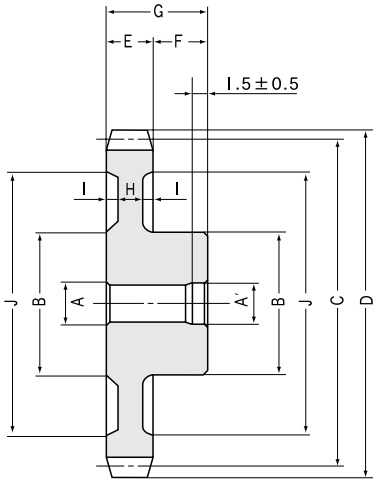


S9形状

## 共　通　仕　様

| | | | |
|---|---|---|---|
| 精度等級 | JIS N8級（JIS B 1702-2:1998） | 歯面硬度 | 70～95HRB |
| 歯　形 | 並歯 | 表面処理 | — |
| 圧 力 角 | 20 ° | 歯面仕上げ | 焼結 |
| 材　料 | SMF5040（S45C相当） | 歯の基準面 | 穴 |
| 熱 処 理 | — | 追 加 工 | 可能 |

| ウェブえぐれ幅 | リム径 | 形状 | 許容トルク(N·m) 注2 | | 許容トルク(kgf·m) | | バックラッシ (mm) 注3 | 質量 (g) | 価格 (円) | カタログ記号 |
|---|---|---|---|---|---|---|---|---|---|---|
| I | J | | 曲げ強さ | 歯面強さ | 曲げ強さ | 歯面強さ | | | | |
| — | — | S3 | 0.1407 | 0.0078 | (0.0143) | (0.0008) | 0.06～0.16 | 2 | 150 | **LS0.5-12** |
| — | — | S3 | 0.2262 | 0.0145 | (0.0231) | (0.0015) | 0.06～0.16 | 2 | 170 | **LS0.5-16** |
| — | — | S3 | 0.3176 | 0.0232 | (0.0324) | (0.0024) | 0.06～0.16 | 4 | 190 | **LS0.5-20** |
| — | — | S1 | 0.3278 | 0.0272 | (0.0334) | (0.0028) | 0.1 ～0.2 | 4 | 220 | **LS0.5-25** |
| — | — | S1 | 0.4203 | 0.0396 | (0.0429) | (0.0040) | 0.1 ～0.2 | 5 | 240 | **LS0.5-30** |
| 0.75 | 16.5 | S9 | 0.611 | 0.0715 | (0.0623) | (0.0073) | 0.1 ～0.2 | 6 | 300 | **LS0.5-40** |
| 0.75 | 21.5 | S9 | 0.8062 | 0.1144 | (0.0822) | (0.0117) | 0.12～0.24 | 10 | 340 | **LS0.5-50** |
| 0.75 | 26.5 | S9 | 1.0042 | 0.1682 | (0.1024) | (0.0172) | 0.12～0.24 | 14 | 390 | **LS0.5-60** |
| 0.75 | 31.5 | S9 | 1.204 | 0.233 | (0.1228) | (0.0237) | 0.12～0.24 | 16 | 490 | **LS0.5-70** |
| 0.75 | 36.5 | S9 | 1.4051 | 0.309 | (0.1433) | (0.0315) | 0.12～0.24 | 20 | 810 | **LS0.5-80** |
| — | — | S3 | 0.45 | 0.026 | (0.0459) | (0.0027) | 0.06～0.16 | 4 | 200 | **LS0.8-12** |
| — | — | S1 | 0.579 | 0.0381 | (0.0591) | (0.0039) | 0.06～0.16 | 4 | 250 | **LS0.8-16** |
| — | — | S1 | 0.813 | 0.0603 | (0.0829) | (0.0061) | 0.06～0.16 | 6 | 260 | **LS0.8-20** |
| — | — | S1 | 1.119 | 0.0953 | (0.1141) | (0.0097) | 0.1 ～0.2 | 10 | 290 | **LS0.8-25** |
| — | — | S1 | 1.435 | 0.1398 | (0.1463) | (0.0143) | 0.1 ～0.2 | 16 | 340 | **LS0.8-30** |
| 1 | 26.4 | S9 | 2.09 | 0.257 | (0.213 ) | (0.0262) | 0.1 ～0.2 | 20 | 470 | **LS0.8-40** |
| 1 | 34.4 | S9 | 2.75 | 0.412 | (0.281 ) | (0.0420) | 0.12～0.24 | 26 | 560 | **LS0.8-50** |
| 1 | 42.4 | S9 | 3.43 | 0.605 | (0.35 ) | (0.0617) | 0.12～0.24 | 36 | 650 | **LS0.8-60** |
| 1 | 50.4 | S9 | 4.11 | 0.836 | (0.419 ) | (0.0853) | 0.12～0.24 | 48 | 810 | **LS0.8-70** |
| 1 | 58.4 | S9 | 4.8 | 1.106 | (0.489 ) | (0.1128) | 0.12～0.24 | 60 | 1,210 | **LS0.8-80** |

【注2】表記の許容トルクは任意の使用条件で計算した参考値です。詳細については27頁をご参照ください。
【注3】バックラッシは同一型番どうし理論値で組立てたときの数値です。