SHはすば歯車 モジュール 2～3

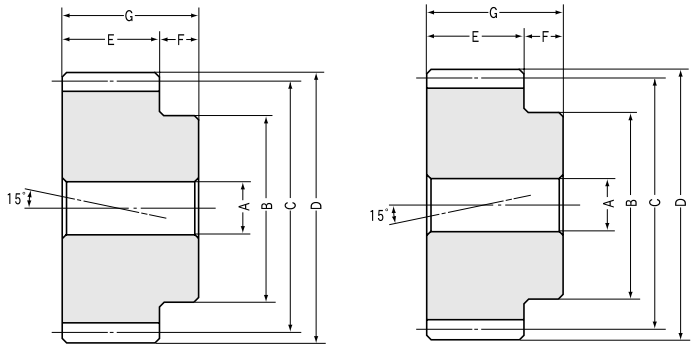

（右ねじれ） S1形状 （左ねじれ）

■モジュール 2

カタログ記号	ねじれ方向	モジュール	歯数	穴径	ボス径	基準円直径	歯先円直径	歯幅	ボス長さ	全長
		m	z	AH7	B	C	D	E	F	G
SH2-15R SH2-15L	R L	2	15	12	24	31.06	35.06	25	10	35
SH2-20R SH2-20L	R L	2	20	12	32	41.41	45.41	25	10	35
SH2-30R SH2-30L	R L	2	30	12	50	62.12	66.12	25	10	35
SH2-40R SH2-40L	R L	2	40	18	60	82.82	86.82	25	10	35
SH2-60R SH2-60L	R L	2	60	18	70	124.23	128.23	25	10	35
SH2-90R SH2-90L	R L	2	90	18	120	186.35	190.35	25	10	35

■モジュール 3

SH3-15R SH3-15L	R L	3	15	15	36	46.59	52.59	35	15	50
SH3-20R SH3-20L	R L	3	20	15	50	62.12	68.12	35	15	50
SH3-30R SH3-30L	R L	3	30	20	70	93.17	99.17	35	15	50
SH3-40R SH3-40L	R L	3	40	20	80	124.23	130.23	35	15	50
SH3-60R SH3-60L	R L	3	60	20	140	186.35	192.35	35	15	50

【注記】同一モジュールの右ねじれと左ねじれを組み合わせてご使用ください。KHGはすば歯車とは互換性がありません。

共　通　仕　様

精度等級	JIS N8級（JIS B 1702-1:1998） 旧JIS 4級（JIS B 1702:1976）	熱 処 理	—
歯車基準断面	歯直角	歯面硬度	194HB以下
歯　　形	並歯	表面処理	黒染
歯直角圧力角	20 °	歯面仕上げ	切削
ねじれ角	15 °	歯切基準面	穴
材　　料	S45C	追 加 工	可能

形状	許容トルク（N·m）注1		許容トルク（kgf·m）		バックラッシ（mm）注2	質量（kg）	価格（円）	カタログ記号
	曲げ強さ	歯面強さ	曲げ強さ	歯面強さ				
S1	43.72	2.895	(4.458)	(0.2952)	0.12～0.26	0.16	1,060 1,060	**SH2-15R** **SH2-15L**
S1	67.11	5.851	(6.843)	(0.5966)	0.12～0.26	0.31	1,430 1,430	**SH2-20R** **SH2-20L**
S1	116.8	15.25	(11.91)	(1.555)	0.14～0.3	0.7	2,040 2,040	**SH2-30R** **SH2-30L**
S1	168.6	28.92	(17.19)	(2.949)	0.14～0.3	1.2	2,980 2,980	**SH2-40R** **SH2-40L**
S1	274.9	70.81	(28.03)	(7.221)	0.18～0.36	3	5,410 5,410	**SH2-60R** **SH2-60L**
S1	437.4	173	(44.6)	(17.64)	0.18～0.36	6.1	10,320 10,320	**SH2-90R** **SH2-90L**
S1	137.7	9.672	(14.04)	(0.9863)	0.16～0.32	0.5	1,880 1,880	**SH3-15R** **SH3-15L**
S1	211.3	19.39	(21.55)	(1.977)	0.16～0.32	1	2,560 2,560	**SH3-20R** **SH3-20L**
S1	367.8	50.2	(37.51)	(5.119)	0.18～0.38	2.2	4,520 4,520	**SH3-30R** **SH3-30L**
S1	530.8	95.46	(54.13)	(9.734)	0.18～0.38	3.8	6,570 6,570	**SH3-40R** **SH3-40L**
S1	865.8	235.5	(88.29)	(24.01)	0.22～0.44	9.3	12,530 12,530	**SH3-60R** **SH3-60L**

【注1】表記の許容トルクは任意の使用条件で計算した参考値です。詳細については131頁をご参照ください。
【注2】バックラッシは同一型番どうし理論値で組立てたときの数値です。

■SHはすば歯車中心距離表

カタログ記号	SH2-15R/L	SH2-20R/L	SH2-30R/L	SH2-40R/L	SH2-60R/L	SH2-90R/L
SH2-15R/L	31.05	—	—	—	—	—
SH2-20R/L	36.23	41.41	—	—	—	—
SH2-30R/L	46.58	51.76	62.11	—	—	—
SH2-40R/L	56.93	62.11	72.46	82.82	—	—
SH2-60R/L	77.64	82.82	93.17	103.52	124.23	—
SH2-90R/L	108.70	113.88	124.23	134.58	155.29	186.35

■SHはすば歯車中心距離表

カタログ記号	SH3-15R/L	SH3-20R/L	SH3-30R/L	SH3-40R/L	SH3-60R/L
SH3-15R/L	46.58	—	—	—	—
SH3-20R/L	54.34	62.11	—	—	—
SH3-30R/L	69.87	77.64	93.17	—	—
SH3-40R/L	85.40	93.17	108.70	124.23	—
SH3-60R/L	116.46	124.23	139.76	155.29	186.35