HKR

マニュアル　クランプ

特長

- リニアシャフト用。
- マニュアルタイプ。
- テーブルの保持・位置ぎめ・びびり防止に。
- 低コストです。
- 丸シャフトにも使用できます。
  丸シャフトの硬度・寸法許容差についてはP.12をご参照ください。
- コンパクト設計。既存システムへの組みつけも容易です。

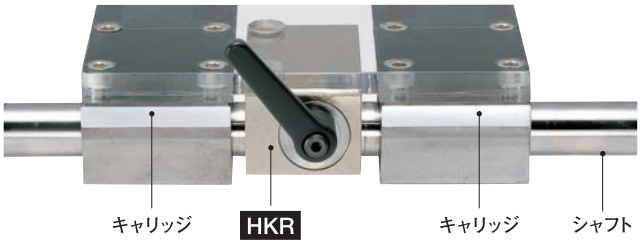

● 仕様

制御方式	マニュアル
使用温度	−10℃～70℃
適用シャフト径	φ12mm～φ50mm

● 取りつけ

ねじの呼び＊	締めつけトルク（N・m）
M 4	2.8
M 5	5.5
M 6	9.5
M 8	23
M10	46
M12	79
M14	125
M16	195

＊強度区分8.8以上のねじをご使用ください。

構造と材質

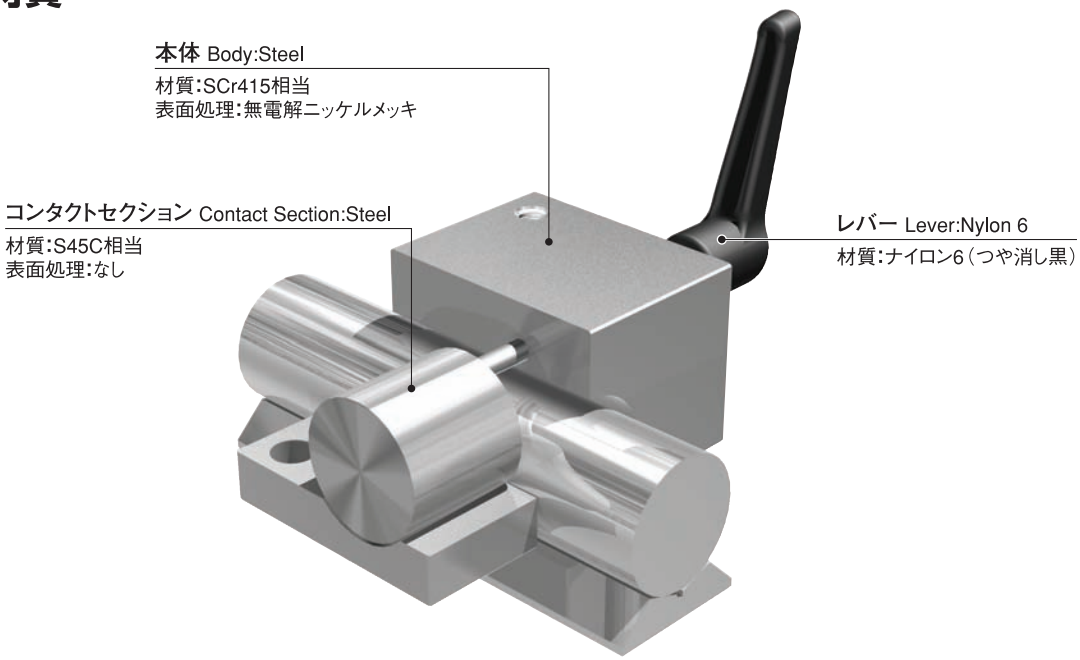

CAD DATA 2D 3D
down load

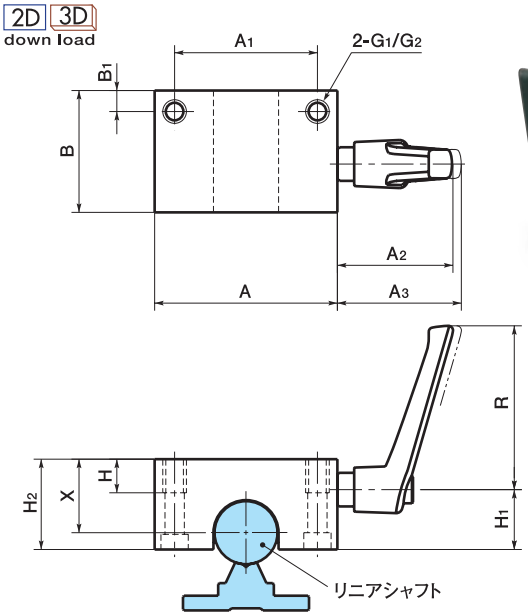

寸法・性能

unit : mm

Catalog Number 品番	Size of Shaft 適用シャフト径	Fixing Power* 保持力 (N)	Tightening Torque 締めつけトルク (N・m)	A	A_1	A_2	A_3	B	B_1	X	H	H_1	H_2	G_1	G_2**	R	Mass 質量 (kg)
HKR-1200-A	12	1200	5	43	32	35.5	39	32	4.5	18	10	16	24	M 5	M 4	45	0.23
HKR-1600-A	16	1200	5	53	40	35.5	39	38	5.5	22	12	19	29	M 6	M 5	45	0.39
HKR-2000-A	20	1200	7	60	45	46.3	50.3	44	6.5	25	14	21.5	32	M 8	M 6	63	0.59
HKR-2500-A	25	1200	7	78	60	46.3	50.3	52	9	30	16	25	38	M10	M 8	63	0.99
HKR-3000-A	30	2000	15	87	68	55.4	59.4	58	10	35	16	28.5	43	M10	M 8	78	1.41
HKR-4000-A	40	2000	22	108	86	66	70	68	11	45	20	34.5	53	M12	M10	92	1.5
HKR-5000-A	50	2000	36	132	108	66	70	76	12	50	22	39.5	58	M16	M14	92	2.22

＊記載の締めつけトルクで締めつけたときの値です。
＊＊下方向から固定する場合のねじの呼びです。

ご注文にあたって 非在庫品 直送可能

品番

HKR-2000-A

品番

価格・納期はコンタクトセンターへお問い合わせください。

● レバー部首下長さを延長した特殊品を製作いたします。詳しくはP.186～P.187をご参照ください。