KWH

油 圧　常時開　クランプ

特長

- 油圧制御。
- 超重荷重用。高精度ダイヤフラムの採用により、高い保持力を実現。
- 保持力：1600N～46000N
- 常時開（Normally Open）タイプです。
  油圧onにより、リニアガイドウェイのレールをクランプします。
  油圧offにより、クランプを開放します。

- 保持力
  本カタログに記載の保持力は、最高使用圧力のときの値です。
  保持力は、使用圧力の範囲では圧力に比例します。

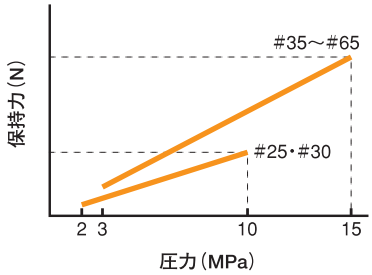

- 仕様

制御方式	油圧・常時開
最低使用圧力	レールの呼び：#25・#30 ――― 2MPa
	レールの呼び：#35～#125 ―― 3MPa
最高使用圧力	レールの呼び：#25・#30 ―――10MPa
	レールの呼び：#35～#125 ――15MPa
最高残圧力	0.15MPa
レスポンスタイム	max. 0.04s
使用温度	−10℃～70℃
適用レールの呼び	#25～#125

- 配管

レールの呼び	ねじの呼び	作動油量（ℓ/サイクル）
# 25	G1/8	0.0006
# 30	G1/8	0.0007
# 35	G1/8	0.0011
# 45	G1/8	0.0018
# 55	G1/8	0.0024
# 65	G1/4	0.0038
# 85	G1/4	0.0048
#100	G1/4	0.0056
#125	G1/4	0.0076

- 取りつけ

ねじの呼び*	締めつけトルク（N・m）
M 6	9.5
M 8	23
M10	46
M12	79
M14	125
M16	195
M20	340
M24	580
M27	855

＊強度区分8.8以上のねじをご使用ください。

- 油圧タイプ・常時開・ブレーキ機構つきの KBH があります。

KBH（P.146～P.154）

- 油圧タイプ・常時閉・ブレーキ機構つきの KBHS があります。

KBHS（P.156～P.161）

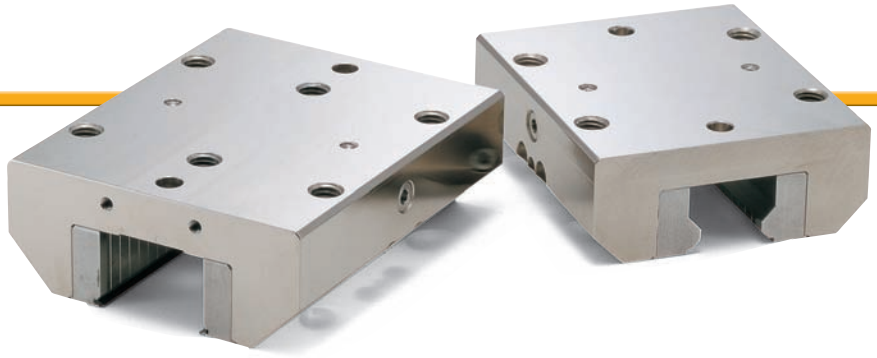

構造と材質

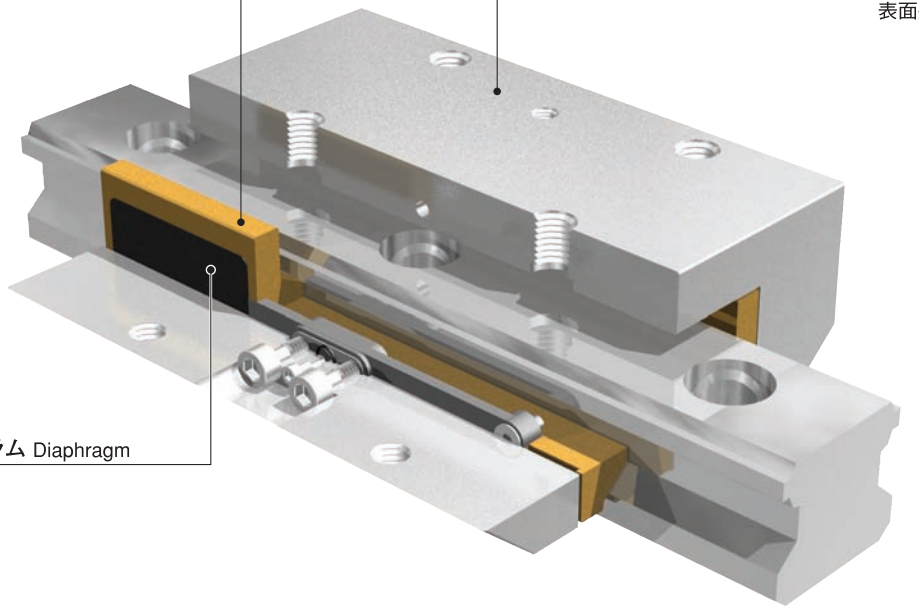

選定表 (P.136～P.139)

寸法・性能(P.140～P.145)

● オプション

A ——— シール

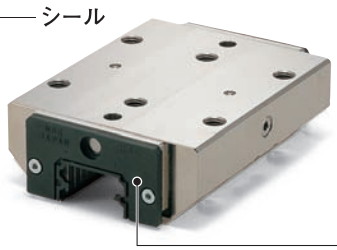

シール Seal:NBR
材質:NBR

ご注文にあたって 非在庫品 直送可能

品番

KWH-3501-AS1-A

品番　オプション

価格・納期はコンタクトセンターへお問い合わせください。

選定表 THK

unit:mm

Type of Rail タイプ	Rail Size レールの呼び	Carriage キャリッジ Type タイプ	Width 幅	Height 高さ	Catalog Number* 品番	A	B	C	X
SHS	# 25	SHS-C・SHS-LC	70	30.2	KWH-2501-CS1	70	max.116	6.5	36
	# 30	SHS-C・SHS-LC	90	35	KWH-3001-CS1	90	max.128	7	42
	# 35	SHS-C・SHS-LC	100	40.5	KWH-3501-CS1	100	max.145	8	48
	# 45	SHS-C・SHS-LC	120	51.1	KWH-4501-CS1	120	max.176	10	60
	# 55	SHS-C・SHS-LC	140	57.3	KWH-5501-CS1	140	max.208	13	70
	# 65	SHS-C・SHS-LC	170	71	KWH-6501-CS1	170	max.253	14	90
NR NRS	# 25	NR-XA・NR-XLA・NR-XB・NR-XLB・NRS-XA・NRS-XLA・NRS-XB・NRS-XLB	72	25.5	KWH-2501-BS1	70	max.116	5.5	31
	# 30	NR-A・NR-LA・NR-B・NR-LB・NRS-A・NRS-LA・NRS-B・NRS-LB	90	31	KWH-3001-BS1	90	max.128	7	38
	# 35	NR-A・NR-LA・NR-B・NR-LB・NRS-A・NRS-LA・NRS-B・NRS-LB	100	35	KWH-3501-BS1	100	max.145	8	44
	# 45	NR-A・NR-LA・NR-B・NR-LB・NRS-A・NRS-LA・NRS-B・NRS-LB	120	40.5	KWH-4501-BS1	120	max.169	10	52
	# 55	NR-A・NR-LA・NR-B・NR-LB・NRS-A・NRS-LA・NRS-B・NRS-LB	140	49	KWH-5501-BS1	140	max.208	12	63
	# 65	NR-A・NR-LA・NR-B・NR-LB・NRS-A・NRS-LA・NRS-B・NRS-LB	170	60	KWH-6501-BS1	170	max.219	11	75
	# 75	NR-A・NR-LA・NR-B・NR-LB・NRS-A・NRS-LA・NRS-B・NRS-LB	195	68	お問い合わせください。				
	# 85	NR-A・NR-LA・NR-B・NR-LB・NRS-A・NRS-LA・NRS-B・NRS-LB	215	73	お問い合わせください。				
	# 100	NR-A・NR-LA・NR-B・NR-LB・NRS-A・NRS-LA・NRS-B・NRS-LB	260	85	お問い合わせください。				
SNR SNS	# 25	SNR-C・SNR-LC・SNS-C・SNS-LC	72	25.5	KWH- 2501- IS1	70	max.116	5.5	31
	# 30	SNR-C・SNR-LC・SNS-C・SNS-LC	90	31	KWH- 3001- IS1	90	max.208	7	38
	# 35	SNR-C・SNR-LC・SNS-C・SNS-LC	100	35	KWH- 3501- IS1	100	max.145	8	44
	# 45	SNR-C・SNR-LC・SNS-C・SNS-LC	120	40.4	KWH- 4501- IS1	120	max.169	10	52
	# 55	SNR-C・SNR-LC・SNS-C・SNS-LC	140	49	KWH- 5501- IS1	140	max.208	12	63
	# 65	SNR-C・SNR-LC・SNS-C・SNS-LC	170	60	KWH- 6501- IS1	170	max.219	11	75

＊寸法・性能はP.140～P.145をご参照ください。

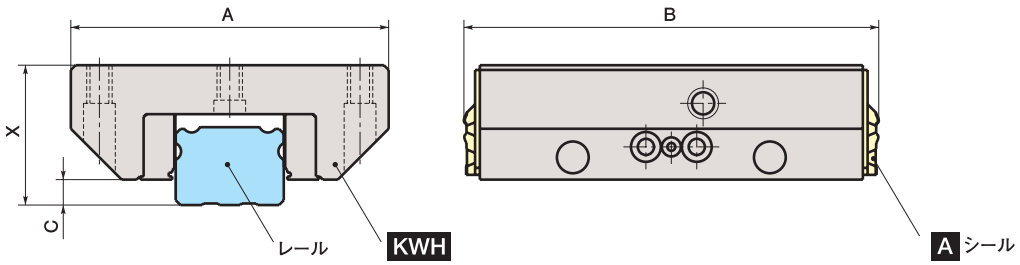

選定表 THK

unit:mm

Type of Rail タイプ	Rail Size レールの呼び	Carriage キャリッジ Type タイプ	Width 幅	Height 高さ	Catalog Number* 品番	A	B	C	X
HSR	# 25	HSR-A・HSR-LA・HSR-B・HSR-LB HSR-CA・HSR-HA・HSR-CB・HSR-HB	70	30.5	KWH-2501-AS1	70	max.116	6.5	36
	# 30	HSR-A・HSR-LA・HSR-B・HSR-LB HSR-CA・HSR-HA・HSR-CB・HSR-HB	90	35	KWH-3001-AS1	90	max.128	7	42
	# 35	HSR-A・HSR-LA・HSR-B・HSR-LB HSR-CA・HSR-HA	100	40.5	KWH-3501-AS1	100	max.145	8	48
		HSR-CB・HSR-HB		40					
	# 45	HSR-A・HSR-LA・HSR-B・HSR-LB HSR-CA・HSR-HA・HSR-CB・HSR-HB	120	50	KWH-4501-AS1	120	max.176	10	60
	# 55	HSR-A・HSR-LA・HSR-B・HSR-LB HSR-CA・HSR-HA・HSR-CB・HSR-HB	140	57	KWH-5501-AS1	140	max.208	13	70
	# 65	HSR-A・HSR-LA・HSR-B・HSR-LB HSR-CA・HSR-HA・HSR-CB・HSR-HB	170	76	KWH-6501-AS1	170	max.253	14	90
	# 85	HSR-A・HSR-LA・HSR-B・HSR-LB・HSR-CA・HSR-HA・HSR-CB	215	94	お問い合わせください。				
		HSR-HB	110						
	#100	HSR-HA・HSR-HB	250	100	お問い合わせください。				
		HSR-HR	200						
SRG	# 25	SRG-C・SRG-LC	70	31.5	KWH- 2501-ES1	70	max.116	6.5	36
	# 30	SRG-C・SRG-LC	90	37	KWH- 3001-ES1	90	max.128	7	42
	# 35	SRG-C・SRG-LC	100	42	KWH- 3501-ES1	100	max.145	8	48
	# 45	SRG-C・SRG-LC	120	52	KWH- 4501-ES1	120	max.176	10	60
	# 55	SRG-C・SRG-LC	140	60	KWH- 5501-ES1	140	max.208	13	70
	# 65	SRG-LC	170	78.5	KWH- 6501-ES1	170	max.253	14	90
	# 85	SRG-LC	215	94	KWH- 8501-ES1	215	max.210	16	110
	#100	SRG-LC	250	104	KWH-10001-ES1	250	max.230	15	120
SRN	# 35	SRN-C・SRN-LC	100	38	お問い合わせください。				
	# 45	SRN-C・SRN-LC	120	45	お問い合わせください。				
	# 55	SRN-C・SRN-LC	140	53	お問い合わせください。				
	# 65	SRN-LC	170	65	お問い合わせください。				

＊寸法・性能はP.140～P.145をご参照ください。

選定表 IKO

unit : mm

Type of Rail タイプ	Rail Size レールの呼び	Carriage キャリッジ Type タイプ	Width 幅	Height 高さ	Catalog Number* 品番	A	B	C	X
LWH	# 25	LWH-B・LWH-SL・LWH-M・LWHG LWHT-B・LWHT-SL・LWHT-M・LWHTG	70	29.5	KWH-2510-AS1	70	max.116	6.5	36
	# 30	LWH-B・LWH-SL・LWH-M・LWHG LWHT-B・LWHT-SL・LWHT-M・LWHTG	90	35	KWH-3010-AS1	90	max.128	7	42
	# 35	LWH-B・LWH-M・LWHG LWHT-B・LWHT-M・LWHTG	100	40	KWH-3510-AS1	100	max.145	8	48
	# 45	LWH-B・LWH-M・LWHG LWHT-B・LWHT-M・LWHTG	120	50	KWH-4510-AS1	120	max.176	10	60
	# 55	LWH-B・LWHG LWHT-B・LWHTG	140	57	KWH-5510-AS1	140	max.208	13	70
	# 65	LWH-B・LWHG LWHT-B・LWHTG	170	76	KWH-6510-AS1	170	max.253	14	90
	# 85	LWHG・LWHTG	215	94	お問い合わせください。				
LWE	# 25	LWEC・LWEC-SL・LWE・LWE-SL・LWEG・LWEG-SL LWETC・LWETC-SL・LWET・LWET-SL・LWETG・LWETG-SL LWE-Q・LWET-Q	73	26 27	KWH-2510-DS1	70	max.106	3.5	33
	# 30	LWEC・LWEC-SL・LWE・LWE-SL・LWEG・LWEG-SL LWETC・LWETC-SL・LWET・LWET-SL・LWETG・LWETG-SL LWE-Q・LWET-Q	90	32	お問い合わせください。				
	# 35	LWEC・LWE・LWETC・LWET LWE-Q・LWET-Q LWES-Q	100 70	37	お問い合わせください。				
	# 45	LWE・LWET	120	46	お問い合わせください。				
LRX	# 25	LRXC・LRX・LRXG	70	30	KWH-2510-BS1	70	max.116	6.5	36
	# 30	LRXC・LRX・LRXG	90	35.5	お問い合わせください。				
	# 35	LRXC・LRX・LRXG	100	41.5	KWH-3510-BS1	100	max.145	8	48
	# 45	LRXC・LRX・LRXG	120	52	KWH-4510-BS1	120	max.176	10	60
	# 55	LRXC・LRX・LRXG	140	61	KWH-5510-BS1	140	max.208	13	70
	# 65	LRXC・LRX・LRXG	170	78	KWH-6510-BS1	170	max.253	14	90
	# 85	LRX・LRXG	215	94	お問い合わせください。				
	#100	LRXG	250	105	お問い合わせください。				
ME MH	# 25	MEC・ME・MEG ・METC・MET・METG MH・MHG ・MHT・MHTG	73 70	26 29.5	KWH-2510-DS1	70	max.106	3.5	33
	# 30	MEC・ME・MEG ・METC・MET・METG MH・MHG ・MHT・MHTG	90	32 35	お問い合わせください。				
	# 35	MEC・ME ・METC・MET MH・MHG ・MHT・MHTG	100	37 40	お問い合わせください。				
	# 45	ME ・MET MH・MHG ・MHT・MHTG	120	46 50	お問い合わせください。				

＊寸法・性能はP.140～P.145をご参照ください。

選定表 NSK

unit:mm

Type of Rail タイプ	Rail Size レールの呼び	Carriage キャリッジ Type タイプ	Width 幅	Height 高さ	Catalog Number* 品番	A	B	C	X
LH	#25	LAH-EMZ・LAH-GMZ	70	29	KWH-2504-BS1	70	max.116	6.5	36
	#30	LAH-EMZ・LAH-GMZ	90	33	KWH-3004-BS1	90	max.128	7	42
	#35	LAH-EMZ・LAH-GMZ	100	38.5	KWH-3504-BS1	100	max.145	8	48
	#45	LAH-EMZ・LAH-GMZ	120	46	KWH-4504-BS1	120	max.176	10	60
	#55	LAH-EMZ・LAH-GMZ	140	55	KWH-5504-BS1	140	max.208	13	70
	#65	LAH-EMZ・LAH-GMZ	170	74	KWH-6504-BS1	170	max.253	14	90
SH	#35	SAH-EMZ・GMZ	100	38.5	KWH-3504-BS1	100	max.145	8	48
LS	#25	LAS-KLZ・LAS-JMZ・LAS-EMZ	73	26	お問い合わせください。				
	#30	LAS-KLZ・LAS-JMZ・LAS-EMZ	90	33	KWH-3004-AS1	90	max.128	7	42
	#35	LAS-KLZ・LAS-JMZ・LAS-EMZ	100	37.5	KWH-3504-AS1	100	max.145	8	48
LY	#25	LY-EL・LY-GL・LY-FL・LY-HL	70	30.5	KWH-2504-CS1	70	max.116	6.5	36
	#30	LY-EL・LY-GL・LY-FL・LY-HL	90	34.5	KWH-3004-CS1	90	max.128	7	42
	#35	LY-EL・LY-GL・LY-FL・LY-HL	100	40.5	KWH-3504-CS1	100	max.145	8	48
	#45	LY-EL・LY-GL・LY-FL・LY-HL	120	50	KWH-4504-CS1	120	max.176	10	60
	#55	LY-EL・LY-GL・LY-FL・LY-HL	140	57	KWH-5504-CS1	140	max.208	13	70
	#65	LY-EL・LY-GL・LY-FL・LY-HL	170	76	KWH-6504-CS1	170	max.253	14	90
RA	#25	RA-EM・RA-GM	70	31	お問い合わせください。				
	#30	RA-EM・RA-GM	90	35.5	KWH-3004-FS1	90	max.128	6.5	42
	#35	RA-EM・RA-GM	100	41.5	KWH-3504-FS1	100	max.145	8	48
	#45	RA-EM・RA-GM	120	52	KWH-4504-FS1	120	max.176	10	60
	#55	RA-EM・RA-GM	140	61	KWH-5504-FS1	140	max.208	13	70
	#65	RA-EM・RA-GM	170	77	お問い合わせください。				

＊寸法・性能はP.140～P.145をご参照ください。

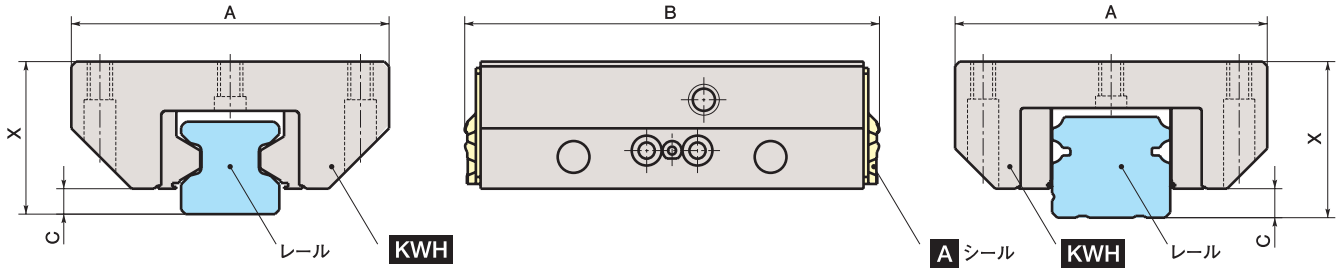

CAD DATA 2D 3D
down load

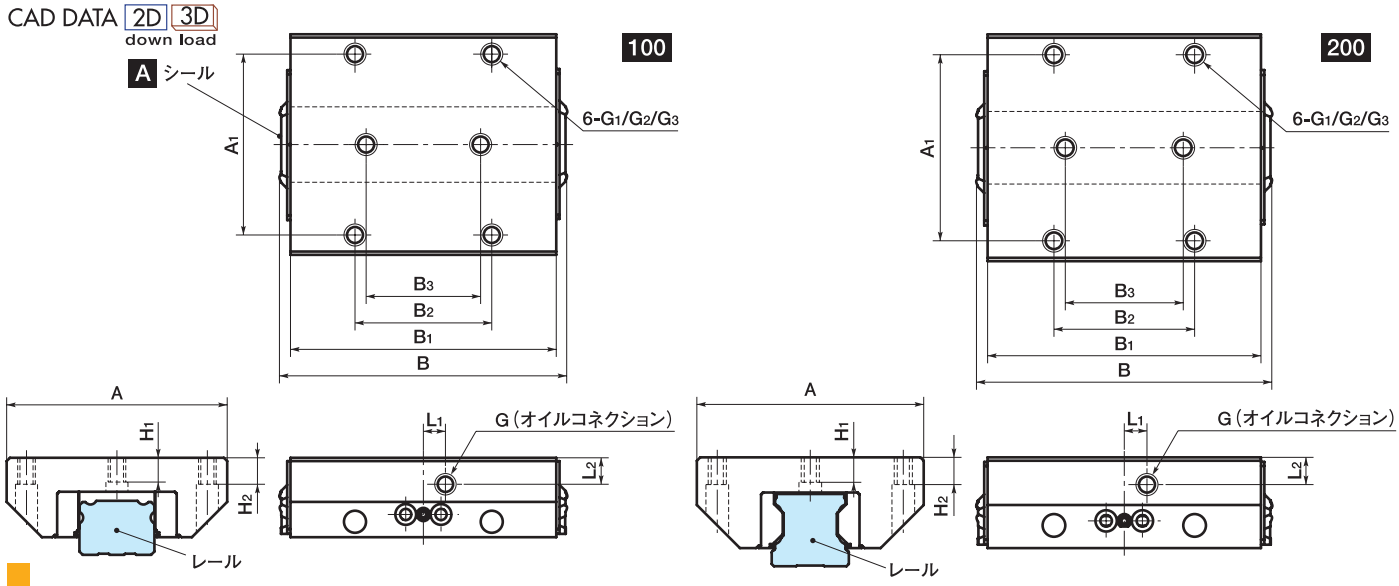

寸法・性能

unit：mm

Catalog Number 品番	Fixing Power* 保持力 (N)	Type 形状	A	A_1	B	B_1	B_2	B_3	G	G_1	G_2**	G_3***	H_1	H_2	L_1	L_2	Mass 質量 (kg)
KWH- 2501-AS1	2200	200	70	57	max.116	92	45	45	G1/8	M 8	6.8	M 6	5.8	9	10	9	1.1
KWH- 2502-AS1	2200	200	70	57	max.116	92	45	40	G1/8	M 8	6.8	M 6	5.8	9	10	9	1.1
KWH- 2503-AS1	2200	200	70	57	max.116	92	45	40	G1/8	M 8	6.8	M 6	5.8	9	10	9	1.1
KWH- 2505-AS1	2200	200	70	57	max.102	92	45	40	G1/8	M 8	6.8	M 6	7	9	0	8	1.1
KWH- 2510-AS1	2200	100	70	57	max.116	92	45	45	G1/8	M 8	6.8	M 6	5.8	9	10	9	1.1
KWH- 3001-AS1	3000	200	90	72	max.128	103.5	52	52	G1/8	M10	8.6	M 8	7	10	0	10.5	2.1
KWH- 3002-AS1	3000	200	90	72	max.128	103.5	52	44	G1/8	M10	8.6	M 8	7	10	0	10.5	2.1
KWH- 3004-AS1	3000	100	90	72	max.128	103.5	52	52	G1/8	M10	8.6	M 8	7	10	0	10.5	2.1
KWH- 3005-AS1	3000	200	90	72	max.115	103.5	52	44	G1/8	M10	8.6	M 8	8	11	0	10.5	2.1
KWH- 3010-AS1	3000	100	90	72	max.128	103.5	52	52	G1/8	M10	8.6	M 8	7	10	0	10.5	2.1
KWH- 3501-AS1	5700	100	100	82	max.145	120.5	62	62	G1/8	M10	8.6	M 8	6.4	12	0	12	3.1
KWH- 3502-AS1	5700	200	100	82	max.147	120.5	62	52	G1/8	M10	8.6	M 8	6.4	12	0	12	3.1
KWH- 3503-AS1	5700	200	100	82	max.147	120.5	62	52	G1/8	M10	8.6	M 8	6.4	12	0	12	2.7
KWH- 3504-AS1	5700	100	100	82	max.145	120.5	62	62	G1/8	M10	8.6	M 8	6.4	12	0	12	3.1
KWH- 3505-AS1	5700	200	100	82	max.133	120.5	62	52	G1/8	M10	8.6	M 8	10.2	12	0	12	3.1
KWH- 3510-AS1	5700	100	100	82	max.145	120.5	62	62	G1/8	M10	8.6	M 8	6.4	12	0	12	3.1
KWH- 4501-AS1	9900	200	120	100	max.176	155	80	80	G1/8	M12	10.5	M10	11.9	15	0	15	5.3
KWH- 4502-AS1	9900	200	120	100	max.184	155	80	60	G1/8	M12	10.5	M10	11.9	15	0	15	5.3
KWH- 4503-AS1	9900	200	120	100	max.184	155	80	60	G1/8	M12	10.5	M10	11.9	15	0	15	5.3
KWH- 4505-AS1	9900	200	120	100	max.170	155	80	60	G1/8	M12	10.5	M10	12.4	15	0	15	5.3
KWH- 4510-AS1	9900	100	120	100	max.176	155	80	80	G1/8	M12	10.5	M10	11.9	15	0	15	5.3
KWH- 5501-AS1	13700	200	140	116	max.208	184	95	95	G1/8	M14	12.5	M12	13.5	18	0	16	10
KWH- 5502-AS1	13700	200	140	116	max.215	184	95	70	G1/8	M14	12.5	M12	13.5	18	0	16	8.2
KWH- 5503-AS1	13700	200	140	116	max.215	184	95	70	G1/8	M14	12.5	M12	13.5	18	0	16	8.2
KWH- 5505-AS1	13700	200	140	116	max.201	184	95	70	G1/8	M14	12.5	M12	13.5	18	0	16	8.2
KWH- 5510-AS1	13700	100	140	116	max.208	184	95	95	G1/8	M14	12.5	M12	13.5	18	0	16	8.2
KWH- 6501-AS1	22700	200	170	142	max.253	227	110	110	G1/4	M16	14.5	M14	14.5	22	0	20	17.3
KWH- 6503-AS1	22700	200	170	142	max.256	227	110	82	G1/4	M16	14.5	M14	14.5	22	0	20	17.3
KWH- 6505-AS1	22700	200	170	142	max.256	227	110	82	G1/4	M16	14.5	M14	14	23	0	20	17.3
KWH- 6510-AS1	22700	100	170	142	max.253	227	110	110	G1/4	M16	14.5	M14	14.5	22	0	20	17.3
KWH-10003-AS1	34000	200	250	200	max.230	200	150	150	G1/4	M20	17.5	M16	17.5	30	0	20	29

＊最高使用圧力のときの値です。
＊＊G_1の内径です。
＊＊＊下方向から固定する場合のねじの呼びです。

寸法・性能

unit:mm

Catalog Number 品番	Fixing Power* 保持力 (N)	Type 形状	A	A_1	B	B_1	B_2	B_3	G	G_1	G_2**	G_3***	H_1	H_2	L_1	L_2	Mass 質量 (kg)
KWH-2505-AS2	1600	200	48	35	max.103	92	50	50	G1/8	M 6	—	—	8	8	10	8	1.1
KWH-3005-AS2	3000	200	60	40	max.115	103.5	60	60	G1/8	M 8	—	—	8	8	10	9	1.4
KWH-3505-AS2	3500	200	70	50	max.133	120.5	72	72	G1/8	M 8	—	—	13	13	0	12	2.5
KWH-4505-AS2	7400	200	86	60	max.170	155	80	80	G1/8	M10	—	—	15	15	0	15	5.3
KWH-5505-AS2	13700	200	100	75	max.200	184	95	95	G1/8	M12	—	—	20.8	18	0	16	8.1
KWH-6505-AS2	22700	200	126	76	max.255	227	120	120	G1/4	M16	—	—	21	21	0	20	17.3
KWH-2505-AS3	1600	200	48	35	max.103	92	50	50	G1/8	M 6	—	—	12	12	10	12	1
KWH-3005-AS3	3000	200	60	40	max.115	103.5	60	60	G1/8	M 8	—	—	11	11	10	12	1.9
KWH-3503-AS3	3500	200	70	50	max.140	120.5	72	72	G1/8	M 8	—	—	13	13	0	18	2.4
KWH-3505-AS3	3500	200	70	50	max.133	120.5	72	72	G1/8	M 8	—	—	13	13	0	18	2.5
KWH-4503-AS3	7400	200	86	60	max.190	155	80	80	G1/8	M10	—	—	18	18	0	24	5
KWH-4505-AS3	7400	200	86	60	max.170	155	80	80	G1/8	M10	—	—	18	18	0	24	5
KWH-5503-AS3	13700	200	100	75	max.215	184	95	95	G1/8	M12	—	—	19	19	0	26	7.9
KWH-5505-AS3	13700	100	100	75	max.200	184	95	95	G1/8	M12	—	—	19	19	0	26	7.9

＊最高使用圧力のときの値です。
＊＊G_1の内径です。
＊＊＊下方向から固定する場合のねじの呼びです。

CAD DATA 2D 3D
down load

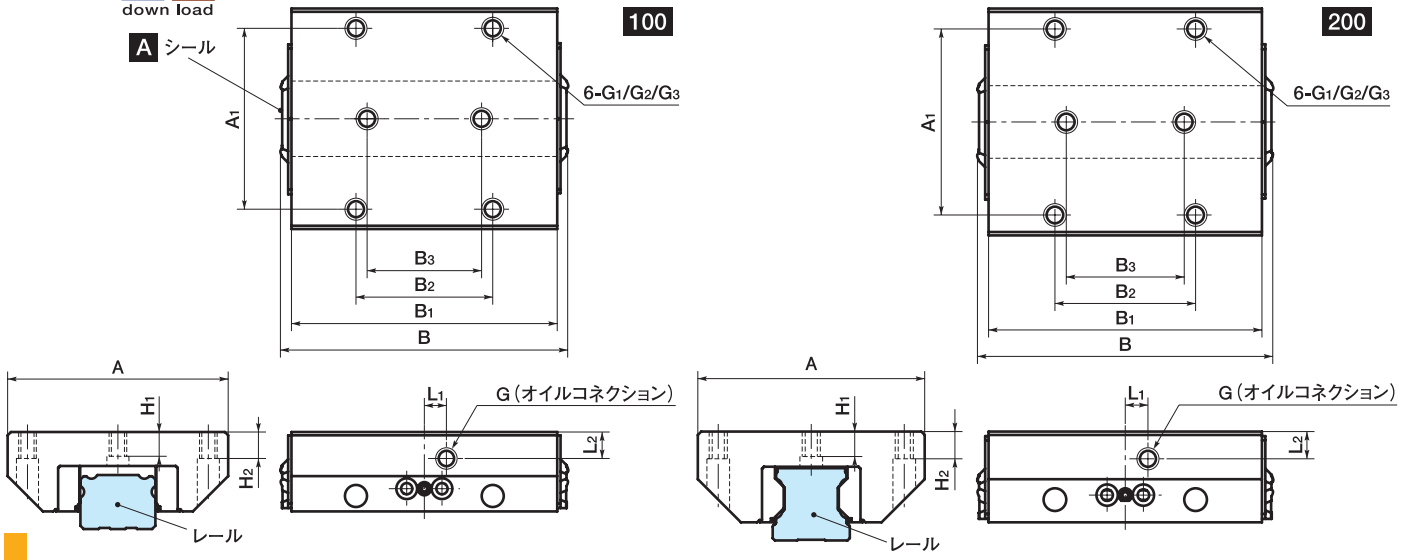

寸法・性能

unit：mm

Catalog Number 品番	Fixing Power* 保持力 (N)	Type 形状	A	A_1	B	B_1	B_2	B_3	G	G_1	G_2**	G_3***	H_1	H_2	L_1	L_2	Mass 質量 (kg)
KWH- 2501-BS1	1600	100	70	57	max.116	92	45	45	G1/8	M 8	6.8	M 6	7.7	9	10	9.5	1.1
KWH- 2502-BS1	2200	200	70	57	max.116	92	45	40	G1/8	M 8	6.8	M 6	5.8	9	10	9	1.1
KWH- 2504-BS1	2200	100	70	57	max.116	92	45	45	G1/8	M 8	6.8	M 6	5.8	9	10	9	1.1
KWH- 2505-BS1	2200	200	70	57	max.100	92	45	40	G1/8	M 8	6.8	M 6	7.3	9	0	9.5	1.1
KWH- 2510-BS1	2200	200	70	57	max.116	92	45	45	G1/8	M 8	6.8	M 6	5.8	9	10	9	1.1
KWH- 2512-BS1	2200	100	70	57	max.116	92	45	45	G1/8	M 8	6.8	M 6	5.8	9	10	9	1.1
KWH- 3001-BS1	2100	100	90	72	max.128	103.5	52	52	G1/8	M10	8.6	M 8	7	10	0	10.5	2.1
KWH- 3002-BS1	3000	200	90	72	max.128	103.5	52	44	G1/8	M10	8.6	M 8	7	10	0	10.5	2.1
KWH- 3004-BS1	3000	100	90	72	max.128	103.5	52	52	G1/8	M10	8.6	M 8	7	10	0	10.5	2.1
KWH- 3012-BS1	3000	100	90	72	max.128	103.5	52	52	G1/8	M10	8.6	M 8	7	10	0	10.5	2.1
KWH- 3501-BS1	4300	100	100	82	max.145	120.5	62	62	G1/8	M10	8.6	M 8	7	12	0	12	3.1
KWH- 3502-BS1	5700	200	100	82	max.147	120.5	62	52	G1/8	M10	8.6	M 8	6.4	12	0	12	2.9
KWH- 3504-BS1	5700	100	100	82	max.145	120.5	62	62	G1/8	M10	8.6	M 8	6.4	12	0	12	2.7
KWH- 3505-BS1	5700	200	100	82	max.128.5	120.5	62	52	G1/8	M10	8.6	M 8	11	12	0	12	2.9
KWH- 3510-BS1	5700	200	100	82	max.145	120.5	62	62	G1/8	M10	8.6	M 8	6.4	12	0	12	3
KWH- 3512-BS1	5700	100	100	82	max.145	120.5	62	62	G1/8	M10	8.6	M 8	6.4	12	0	12	3
KWH- 4501-BS1	7400	100	120	100	max.169	155	80	80	G1/8	M12	10.5	M10	10.4	15	0	12	4.9
KWH- 4502-BS1	9900	200	120	100	max.184	155	80	60	G1/8	M12	10.5	M10	11.9	15	0	15	5.3
KWH- 4504-BS1	9900	100	120	100	max.176	155	80	80	G1/8	M12	10.5	M10	11.9	15	0	15	5.3
KWH- 4505-BS1	9900	200	120	100	max.166	155	80	60	G1/8	M12	10.5	M10	13.5	15	0	15	5.3
KWH- 4510-BS1	9900	200	120	100	max.176	155	80	80	G1/8	M12	10.5	M10	11.9	15	0	15	5.3
KWH- 4512-BS1	9900	100	120	100	max.176	155	80	80	G1/8	M12	10.5	M10	11.9	15	0	15	5.3
KWH- 5501-BS1	10200	100	140	116	max.208	184	95	95	G1/8	M14	12.5	M12	13.7	16	0	16	8.4
KWH- 5504-BS1	13700	100	140	116	max.208	184	95	95	G1/8	M14	12.5	M12	13.5	18	0	16	8.4
KWH- 5505-BS1	13700	200	140	116	max.197	184	95	70	G1/8	M14	12.5	M12	13.7	18	0	16	8.4
KWH- 5510-BS1	13700	200	140	116	max.208	184	95	95	G1/8	M14	12.5	M12	13.5	18	0	16	8.4
KWH- 5512-BS1	13700	100	140	116	max.208	184	95	95	G1/8	M14	12.5	M12	13.5	18	0	16	8.4
KWH- 6501-BS1	17000	100	170	142	max.219	200	110	110	G1/4	M16	14.5	M14	21	25	0	20	12.5
KWH- 6504-BS1	22700	100	170	142	max.253	227	110	110	G1/4	M16	14.5	M14	14.5	22	0	20	17.3
KWH- 6505-BS1	22700	200	170	142	max.238	227	110	82	G1/4	M16	14.5	M14	21.5	23	0	20	17.3
KWH- 6510-BS1	22700	200	170	142	max.253	227	110	110	G1/4	M16	14.5	M14	14.5	22	0	20	17.3
KWH- 6512-BS1	22700	100	170	142	max.253	227	110	110	G1/4	M16	14.5	M14	14.5	22	0	20	17.3
KWH-12505-BS1	46000	200	320	270	max.245	227	102.5	102.5	G1/4	M27	24	M24	29	45	0	50	54

寸法・性能

unit:mm

Catalog Number 品番	Fixing Power* 保持力 (N)	Type 形状	A	A_1	B	B_1	B_2	B_3	G	G_1	G_2**	G_3***	H_1	H_2	L_1	L_2	Mass 質量 (kg)
KWH-2505-BS3	1600	200	48	35	max.100	92	50	50	G1/8	M 6	—	—	12	12	10	12	1.1
KWH-3505-BS3	3500	200	70	50	max.128	120.5	72	72	G1/8	M 8	—	—	13	13	0	18	2.5
KWH-4505-BS3	7400	200	86	60	max.166	155	80	80	G1/8	M10	—	—	18	18	0	24	5
KWH-5505-BS3	13700	200	100	75	max.197	184	95	95	G1/8	M12	—	—	19	19	0	26	7.8
KWH-6505-BS3	22700	200	126	76	max.238	227	120	120	G1/4	M16	—	—	21	21	0	20	14.4
KWH-6505-BS4	22700	200	200	172	max.260	227	110	110	G1/4	M14	12.5	M12	20	20	0	20	21.5

＊最高使用圧力のときの値です。
＊＊G_1の内径です。
＊＊＊下方向から固定する場合のねじの呼びです。

CAD DATA 2D 3D
down load

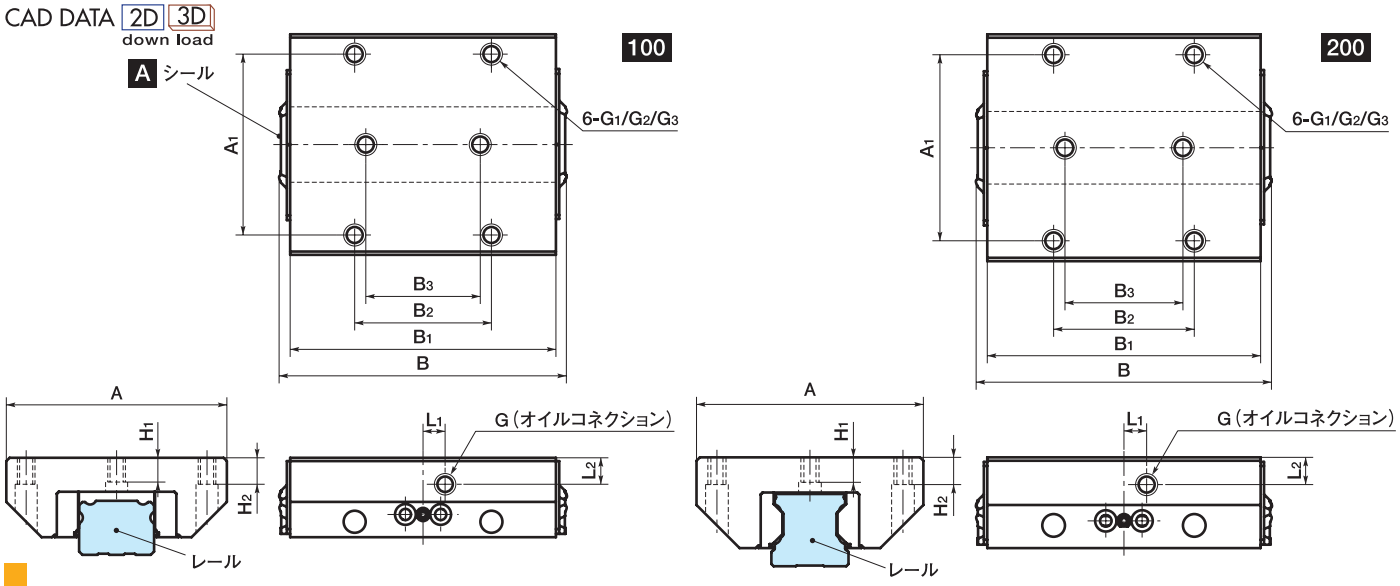

寸法・性能

unit：mm

Catalog Number 品番	Fixing Power* 保持力 (N)	Type 形状	A	A_1	B	B_1	B_2	B_3	G	G_1	G_2**	G_3***	H_1	H_2	L_1	L_2	Mass 質量 (kg)
KWH-2501-CS1	2200	200	70	57	max.116	92	45	45	G1/8	M 8	6.8	M 6	5.8	9	10	9	1.1
KWH-2504-CS1	2200	100	70	57	max.116	92	45	45	G1/8	M 8	6.8	M 6	5.8	9	10	9	1.1
KWH-3001-CS1	3000	200	90	72	max.128	103.5	52	52	G1/8	M10	8.6	M 8	7	10	0	10.5	2.1
KWH-3004-CS1	3000	100	90	72	max.128	103.5	52	52	G1/8	M10	8.6	M 8	7	10	0	10.5	2.1
KWH-3501-CS1	5700	200	100	82	max.145	120.5	62	62	G1/8	M10	8.6	M 8	6.4	12	0	12	3.1
KWH-3504-CS1	5700	100	100	82	max.145	120.5	62	62	G1/8	M10	8.6	M 8	6.4	12	0	12	3
KWH-4501-CS1	9900	200	120	100	max.176	155	80	80	G1/8	M12	10.5	M10	11.9	15	0	15	4.9
KWH-4504-CS1	9900	100	120	100	max.176	155	80	80	G1/8	M12	10.5	M10	11.9	15	0	15	5.3
KWH-5501-CS1	13700	200	140	116	max.208	184	95	95	G1/8	M14	12.5	M12	13.5	18	0	16	7
KWH-5504-CS1	13700	100	140	116	max.208	184	95	95	G1/8	M14	12.5	M12	13.5	18	0	16	8.4
KWH-6501-CS1	22700	200	170	142	max.253	227	110	110	G1/4	M16	14.5	M14	14.5	22	0	20	17.3
KWH-6504-CS1	22700	100	170	142	max.253	227	110	110	G1/4	M16	14.5	M14	14.5	22	0	20	17.3
KWH-2502-DS1	2200	200	70	57	max.116	92	45	40	G1/8	M 8	6.8	M 6	5.8	9	10	9	1.1
KWH-2510-DS1	2200	100	70	57	max.106	92	45	45	G1/8	M 8	6.8	M 6	5.8	9	10	9	1.1
KWH-3502-DS1	5700	200	100	82	max.147	120.5	62	52	G1/8	M10	8.6	M 8	6.4	12	0	12	3.1
KWH-4502-DS1	9900	200	120	100	max.184	155	80	60	G1/8	M12	10.5	M10	11.9	15	0	15	5.3
KWH-5502-DS1	13700	200	140	116	max.215	184	95	70	G1/8	M14	12.5	M12	13.5	18	0	16	8.4
KWH-6502-DS1	22700	200	170	142	max.256	227	110	82	G1/4	M16	14.5	M14	14.5	22	0	20	17.3
KWH-3502-DS3	3500	200	70	50	max.135	120.5	72	72	G1/8	M 8	—	—	13	13	0	18	2.5

＊最高使用圧力のときの値です。
＊＊G_1の内径です。
＊＊＊下方向から固定する場合のねじの呼びです。

寸法・性能

unit:mm

Catalog Number 品番	Fixing Power* 保持力 (N)	Type 形状	A	A_1	B	B_1	B_2	B_3	G	G_1	G_2**	G_3***	H_1	H_2	L_1	L_2	Mass 質量 (kg)
KWH- 2501-ES1	2200	200	70	57	max.116	92	45	45	G1/8	M 8	6.8	M 6	5.8	9	10	9	1.1
KWH- 3001-ES1	3000	200	90	72	max.128	103.5	52	52	G1/8	M10	8.6	M 8	7	10	0	10.5	2.1
KWH- 3501-ES1	5700	200	100	82	max.145	120.5	62	62	G1/8	M10	8.6	M 8	6.4	12	0	12	3.1
KWH- 4501-ES1	9900	200	120	100	max.176	155	80	80	G1/8	M12	10.5	M10	11.9	15	0	15	5.3
KWH- 5501-ES1	13700	200	140	116	max.208	184	95	95	G1/8	M14	12.5	M12	13.5	18	0	16	10
KWH- 6501-ES1	22700	200	170	142	max.253	227	110	110	G1/4	M16	14.5	M14	14.5	22	0	20	17.3
KWH- 8501-ES1	27400	200	215	185	max.210	184	140	140	G1/4	M20	17.5	M16	19.8	35	0	20	21
KWH-10001-ES1	34000	200	250	200	max.230	200	150	150	G1/4	M20	17.5	M16	17.5	30	0	20	29
KWH- 3004-FS1	3000	200	90	72	max.128	103.5	52	52	G1/8	M10	8.6	M 8	7	10	0	10.5	2.1
KWH- 3012-FS1	3000	200	90	72	max.128	103.5	52	44	G1/8	M10	8.6	M 8	7	10	0	10.5	2.1
KWH- 3504-FS1	5700	200	100	82	max.145	120.5	62	62	G1/8	M10	8.6	M 8	6.4	12	0	12	3.1
KWH- 3512-FS1	5700	200	100	82	max.147	120.5	62	52	G1/8	M10	8.6	M 8	6.4	12	0	12	3.1
KWH- 4504-FS1	9900	200	120	100	max.176	155	80	80	G1/8	M12	10.5	M10	11.9	15	0	15	5.3
KWH- 5504-FS1	13700	200	140	116	max.208	184	95	95	G1/8	M14	12.5	M12	13.5	18	0	16	8.4
KWH- 2501- IS1	1600	100	70	57	max.116	92	45	45	G1/8	M 8	6.8	M 6	7.7	9	10	9.5	1.1
KWH- 3001- IS1	2100	100	90	72	max.128	103.5	52	52	G1/8	M10	8.6	M 8	7	10	0	10.5	2.1
KWH- 3501- IS1	4300	100	100	82	max.145	120.5	62	62	G1/8	M10	8.6	M 8	7	12	0	12	3.1
KWH- 4501- IS1	7400	100	120	100	max.169	155	80	80	G1/8	M12	10.5	M10	10.4	15	0	12	5.3
KWH- 5501- IS1	10200	100	140	116	max.208	184	95	95	G1/8	M14	12.5	M12	13.7	16	0	16	8.4
KWH- 6501- IS1	17000	100	170	142	max.219	200	110	110	G1/4	M16	14.5	M14	21	25	0	20	17.3

＊最高使用圧力のときの値です。
＊＊G_1の内径です。
＊＊＊下方向から固定する場合のねじの呼びです。