サイズ追加

MBPS

空気圧　常時閉　クランプ　ブレーキ機構つき

特長

- ブレーキ機構つき。
  緊急用ブレーキとして使用できます。システムのシャットダウン時に空気圧供給をストップする制御装置と組み合わせてご使用ください。
- リニアモータを使用したアプリケーション、Z軸（垂直軸）テーブルの落下防止にも最適です。
- ブレーキとして使用する場合の停止距離の計算はP.14～P.15をご参照ください。
- テーブルの保持・位置ぎめ・びびり防止にも使用できます。
- 常時閉（Normally Closed）タイプです。
  通常（空気圧off）は、ばねの力でリニアガイドウェイのレールをクランプしています。
  空気圧onにより、クランプを開放します。

- コンパクト設計。
- 既存システムへの組みつけも容易です。リニアガイドウェイのレールの延長、テーブルサイズの変更など、設計変更は不要です。

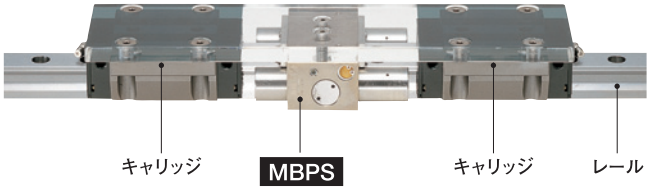

- 開放圧力・保持力、エアコネクションの位置、取りつけ穴の位置など、特殊仕様の製品も製作いたします。コンタクトセンターへお問い合わせください。

仕様

制御方式	空気圧・常時閉
開放圧力	0.45MPa～0.8MPa
レスポンスタイム	max. 0.06s
使用温度	−10℃～70℃
ブレーキ寿命	＞2000回
適用レールの呼び	＃15～＃65

配管

レールの呼び	ねじの呼び	空気消費量*（ℓ/サイクル（ANR））
＃15	M5	0.034
＃20	M5	0.034
＃25	M5	0.048
＃30	M5	0.065
＃35	M5またはG1/8	0.093
＃45	M5またはG1/8	0.149
＃55	M5またはG1/8	0.244
＃65	M5	0.244

＊圧力が0.6MPaのときの値です。

取りつけ

ねじの呼び*	締めつけトルク（N・m）
M 5	5.5
M 6	9.5
M 8	23
M10	46

＊強度区分8.8以上のねじをご使用ください。

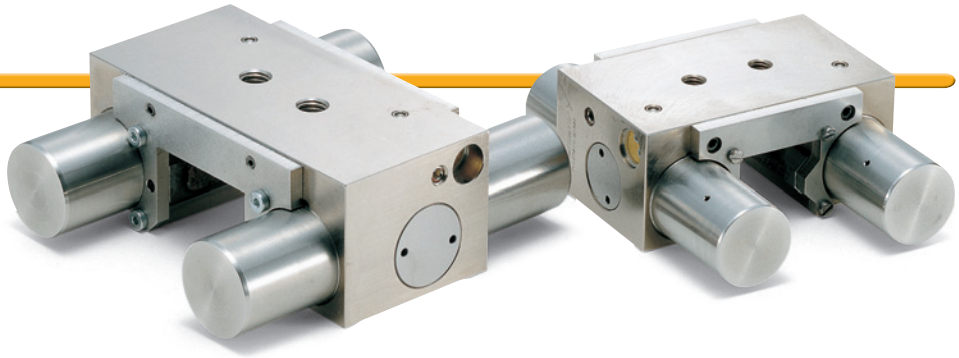

構造と材質

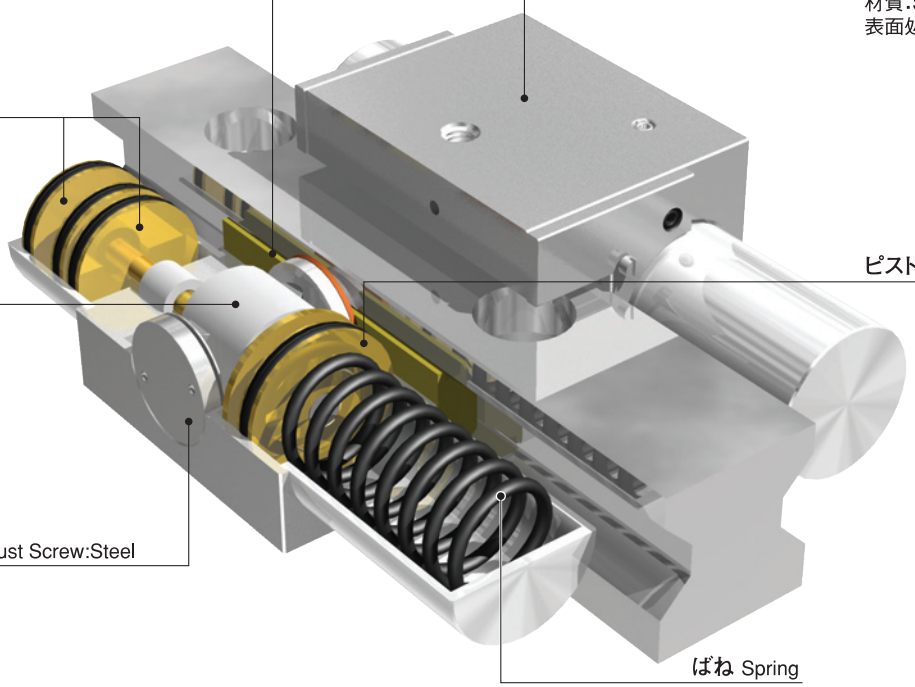

選定表 (P.60～P.65)

● MBPS の高さをキャリッジの高さに揃えるためのアダプタプレート PMB PMK を用意しています。

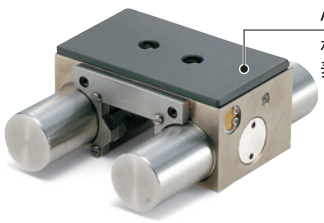

PMB PMK アダプタプレート(P.68)

寸法・性能(P.66～P.68)

ご注文にあたって 非在庫品 直送可能

品番

MBPS-2501-ES1

品番

PMB-25-4

品番
(アダプタプレート)

価格・納期はコンタクトセンターへお問い合わせください。

選定表 THK

unit:mm

Type of Rail タイプ	Rail Size レールの呼び	Carriage キャリッジ Type タイプ	Width 幅	Height 高さ	Catalog Number* 品番	Adapting Plate* アダプタプレート 品番	A	B	C	X	D
SHS	#20	SHS-C・SHS-LC	63	25.4	MBPS-2001-CS1	—	66	94	4.2	30	30
		SHS-V・SHS-LV	44								
	#25	SHS-C・SHS-LC	70	30.2	MBPS-2501-CS1	PMB-25- 1	75	94	5.5	35	36
		SHS-V・SHS-LV	48								
		SHS-R・SHS-LR		34.2		PMB-25- 5					40
	#30	SHS-C・SHS-LC	90	35	MBPS-3001-CS1	—	90	98.2	7	42	42
		SHS-V・SHS-LV	60								
		SHS-R・SHS-LR		38		PMB-30- 3					45
	#35	SHS-C・SHS-LC	100	40.5	MBPS-3501-CS1	—	100	106	8	48	48
		SHS-V・SHS-LV	70								
		SHS-R・SHS-LR		47.5		PMB-35- 7					55
	#45	SHS-C・SHS-LC	120	51.1	MBPS-4501-CS1	PMB-45- 3	120	108	12	57	60
		SHS-V・SHS-LV	86								
		SHS-R・SHS-LR		61.1		PMB-45-13					70
	#55	SHS-C・SHS-LC	140	57.3	MBPS-5501-CS1	—	140	113.2	13	70	70
		SHS-V・SHS-LV	100								
		SHS-R・SHS-LR		67.3		PMK-65-10					80
	#65	SHS-C・SHS-LC	170	71	お問い合わせください。						
		SHS-V・SHS-LV	126								
NR NRS	#25	NR-XR・NR-XLR・NRS-XR・NRS-XLR	50	25.5	お問い合わせください。						
		NR-XA・NR-XLA・NR-XB・NR-XLB・NRS-XA・NRS-XLA・NRS-XB・NRS-XLB	72								
	#30	NR-R・NR-LR・NRS-R・NRS-LR	60	31	MBPS-3001-BS1	—	90	98.2	3	38	38
		NR-A・NR-LA・NR-B・NR-LB・NRS-A・NRS-LA・NRS-B・NRS-LB	90								
	#35	NR-R・NR-LR・NRS-R・NRS-LR	70	35	MBPS-3501-BS1	—	100	106	5.5	44	44
		NR-A・NR-LA・NR-B・NR-LB・NRS-A・NRS-LA・NRS-B・NRS-LB	100								
	#45	NR-R・NR-LR・NRS-R・NRS-LR	86	40.5	MBPS-4501-BS1	—	120	109	7	52	52
		NR-A・NR-LA・NR-B・NR-LB・NRS-A・NRS-LA・NRS-B・NRS-LB	120								
	#55	NR-R・NR-LR・NRS-R・NRS-LR	100	49	お問い合わせください。						
		NR-A・NR-LA・NR-B・NR-LB・NRS-A・NRS-LA・NRS-B・NRS-LB	140								
	#65	NR-R・NR-LR・NRS-R・NRS-LR	126	60	お問い合わせください。						
		NR-A・NR-LA・NR-B・NR-LB・NRS-A・NRS-LA・NRS-B・NRS-LB	170								

＊寸法・性能はP.66～P.68をご参照ください。

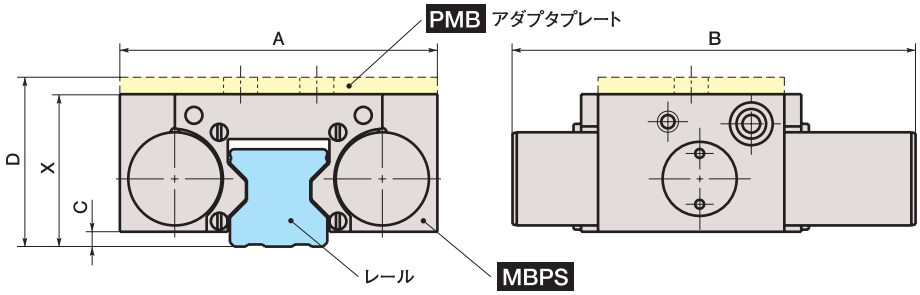

選定表 THK

unit:mm

Type of Rail タイプ	Rail Size レールの呼び	Carriage キャリッジ Type タイプ	Width 幅	Height 高さ	Catalog Number* 品番	Adapting Plate* アダプタプレート 品番	A	B	C	X	D
SNR SNS	#25	SNR-R・SNR-LR・SNS-R・SNS-LR	50	25.5	MBPS-2501- IS1	—	72	94	5.2	31	31
		SNR-C・SNR-LC・SNS-C・SNS-LC	72								
	#30	SNR-R・SNR-LR・SNS-R・SNS-LR	60	31	お問い合わせください。						
		SNR-C・SNR-LC・SNS-C・SNS-LC	90								
	#35	SNR-R・SNR-LR・SNS-R・SNS-LR	70	35	MBPS-3501- IS1	—	100	106	5.5	44	44
		SNR-C・SNR-LC・SNS-C・SNS-LC	100								
		SNR-RH・SNR-LRH・SNS-RH・SNS-LRH	70	46		PMB-35-11					55
		SNR-CH・SNR-LCH・SNS-CH・SNS-LCH	100	39		PMB-35- 4					48
	#45	SNR-R・SNR-LR・SNS-R・SNS-LR	86	40.4	お問い合わせください。						
		SNR-C・SNR-LC・SNS-C・SNS-LC	120								
		SNR-RH・SNR-LRH・SNS-RH・SNS-LRH	86	58.4							
		SNR-CH・SNR-LCH・SNS-CH・SNS-LCH	120	48.4							
	#55	SNR-R・SNR-LR・SNS-R・SNS-LR	100	49	お問い合わせください。						
		SNR-C・SNR-LC・SNS-C・SNS-LC	140								
		SNR-RH・SNR-LRH・SNS-RH・SNS-LRH	100	66							
		SNR-CH・SNR-LCH・SNS-CH・SNS-LCH	140	56							
	#65	SNR-R・SNR-LR・SNS-R・SNS-LR	126	60	お問い合わせください。						
		SNR-C・SNR-LC・SNS-C・SNS-LC	170								
SSR SR	#15	SSR-XWY・SSR-XVY	34	19.5	MBPS-1501-GS1	—	61	94	2.5	24	24
		SR-W・SR-V									
		SSR-XTBY	52	20							
		SR-TB・SR-SB		19.5							
	#20	SSR-XW・SSR-XV	42	22	MBPS-2001-GS1	—	66	94	2.2	28	28
		SR-W・SR-V									
		SSR-XTB	59								
		SR-TB・SR-SB									
	#25	SSR-XWY・SSR-XVY	48	26.2	MBPS-2501-GS1	—	75	95	5.5	33	33
		SR-WY・SR-VY		26							
		SSR-XTBY	73	26.2							
		SR-TBY・SR-SBY		26							
	#30	SSR-XW	60	32.5	MBPS-3001-GS1	—	90	98.2	7	42	42
		SR-W・SR-V									
		SR-TB・SR-SB	90								
	#35	SSR-XW	70	36.5	MBPS-3501-GS1	PMB-35- 4	100	106	5.5	44	48
		SR-W・V									
		SR-TB・SR-SB	100								
	#45	SR-W	86	47.5	お問い合わせください。						
		SR-TB	120								
	#55	SR-W	100	54.5	お問い合わせください。						
		SR-TB	140								

＊寸法・性能はP.66～P.68をご参照ください。

選定表 THK

unit : mm

Type of Rail タイプ	Rail Size レールの呼び	Carriage キャリッジ Type タイプ	Width 幅	Height 高さ	Catalog Number* 品番	Adapting Plate* アダプタプレート 品番	A	B	C	X	D
HSR	#15	HSR-A・HSR-B	47	19.3	MBPS-1501-AS1	—	61	94	2.5	24	24
		HSR-R	34	23.3		PMB-15- 4					28
	#20	HSR-A・HSR-LA・HSR-B・HSR-LB	63	26	MBPS-2001-AS1	—	66	94	4.2	30	30
		HSR-CA・HSR-HA・HSR-CB・HSR-HB									
		HSR-R・HSR-LR	44								
	#25	HSR-A・HSR-LA・HSR-B・HSR-LB	70	30.5	MBPS-2501-AS1	—	75	94	6.5	36	36
		HSR-CA・HSR-HA・HSR-CB・HSR-HB									
		HSR-R・HSR-LR	48	34.5		PMB-25- 4					40
	#30	HSR-A・HSR-LA・HSR-B・HSR-LB	90	35	MBPS-3001-AS1	—	90	98.2	7	42	42
		HSR-CA・HSR-HA・HSR-CB・HSR-HB									
		HSR-R・HSR-LR	60	38		PMB-30- 3					45
	#35	HSR-A・HSR-LA・HSR-B・HSR-LB・HSR-CA・HSR-HA	100	40.5	MBPS-3501-AS1	—	100	106	9.5	48	48
		HSR-CB・HSR-HB		40							
		HSR-R・HSR-LR	70	47.5		PMB-35- 7					55
	#45	HSR-A・HSR-LA・HSR-B・HSR-LB	120	50	MBPS-4501-AS1	—	120	108.7	15	60	60
		HSR-CA・HSR-HA・HSR-CB・HSR-HB									
		HSR-R・HSR-LR	86	60		PMB-45-10					70
	#55	HSR-A・HSR-LA・HSR-B・HSR-LB	140	57	お問い合わせください。						
		HSR-CA・HSR-HA・HSR-CB・HSR-HB									
		HSR-R・HSR-LR	100	67							
	#65	HSR-A・HSR-LA・HSR-B・HSR-LB	170	76	お問い合わせください。						
		HSR-CA・HSR-HA・HSR-CB・HSR-HB									
		HSR-R・HSR-LR	126								
SRG	#15	SRG-A	47	20	MBPS-1501-ES1	—	61	94	2.5	24	24
		SRG-V	34								
	#20	SRG-A・SRG-LA	63	25.4	MBPS-2001-ES1	—	66	94	4.2	30	30
		SRG-V・SRG-LV	44								
	#25	SRG-C・SRG-LC	70	31.5	MBPS-2501-ES1	—	75	95.2	3.5	36	36
		SRG-R・SRG-LR	48	35.5		PMB-25- 4					40
	#30	SRG-C・SRG-LC	90	37	MBPS-3001-ES1	—	90	98.2	7	42	42
		SRG-R・SRG-LR	60	40		PMB-30- 3					45
	#35	SRG-C・SRG-LC	100	42	MBPS-3501-ES1	—	100	105.7	6	48	48
		SRG-R・SRG-LR	70	49		PMB-35- 7					55
	#45	SRG-C・SRG-LC	120	52	MBPS-4501-ES1	—	120	113.2	8	60	60
		SRG-R・SRG-LR	86	62		PMB-45-10					70
	#55	SRG-C・SRG-LC	140	60	MBPS-5501-ES1	PMB-55- 3	140	144	8	67	70
		SRG-R・SRG-LR	100	70		PMB-55-13					80
	#65	SRG-LC	170	78.5	お問い合わせください。						
		SRG-LV	126								
SRN	#35	SRN-C・SRN-LC	100	38	お問い合わせください。						
		SRN-R・SRN-LR	70								
	#45	SRN-C・SRN-LC	120	45	お問い合わせください。						
		SRN-R・SRN-LR	86								
	#55	SRN-C・SRN-LC	140	53	お問い合わせください。						
		SRN-R・SRN-LR	100								
	#65	SRN-LC	170	65	お問い合わせください。						
		SRN-LR	126								

選定表 IKO

unit:mm

Type of Rail タイプ	Rail Size レールの呼び	Carriage キャリッジ Type タイプ	Width 幅	Height 高さ	Catalog Number* 品番	Adapting Plate* アダプタプレート 品番	A	B	C	X	D
LRX LRXD	#15	LRXC・LRX・LRXG	47	20	お問い合わせください。						
		LRXSC・LRXS・LRXSG	34								
		LRXDC・LRXD・LRXDG		24							
	#20	LRXC・LRX・LRXG	63	25	お問い合わせください。						
		LRXSC・LRXS・LRXSG	44								
		LRXDC・LRXD・LRXDG		29							
	#25	LRXC・LRX・LRXG	70	30	MBPS-2510-BS1	—	75	95.2	3.5	36	36
		LRXSC・LRXS・LRXSG	48								
		LRXDC・LRXD・LRXDG		34		PMB-25- 4					40
	#30	LRXC・LRX・LRXG	90	35.5	MBPS-3010-BS1	—	90	98.2	7	42	42
		LRXSC・LRXS・LRXSG	60								
		LRXDC・LRXD・LRXDG		38.5		PMB-30- 3					45
	#35	LRXC・LRX・LRXG	100	41.5	MBPS-3510-BS1	—	100	105.7	6	48	48
		LRXDC・LRXD・LRXDG	80	48.5		PMB-35- 7					55
	#45	LRXC・LRX・LRXG	120	52	MBPS-4510-BS1	—	120	113.2	8	60	60
		LRXDC・LRXD・LRXDG	98	62		PMB-45-10					70
	#55	LRXC・LRX・LRXG	140	61	お問い合わせください。						
		LRXDC・LRXD・LRXDG	112	71							
	#65	LRXDC・LRXD・LRXDG	136	78	お問い合わせください。						

＊寸法・性能はP.66～P.68をご参照ください。

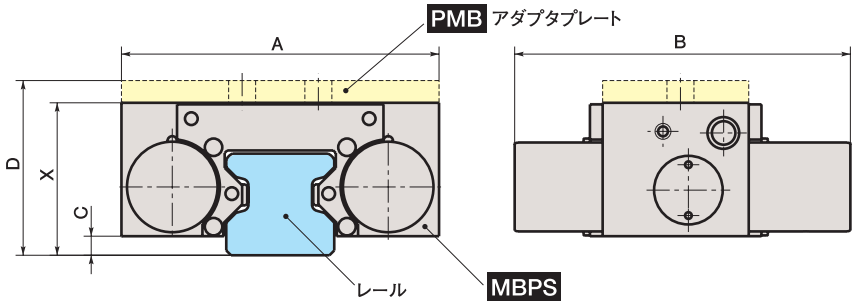

選定表 NSK

unit : mm

Type of Rail タイプ	Rail Size レールの呼び	Carriage キャリッジ Type タイプ	Width 幅	Height 高さ	Catalog Number* 品番	Adapting Plate* アダプタプレート 品番	A	B	C	X	D
LH	#15	LAH-EMZ・LAH-GMZ	47	19.4	お問い合わせください。						
		LAH-ANZ・LAH-BNZ	34	23.4							
	#20	LAH-EMZ・LAH-GMZ	63	25	MBPS-2004-BS1	—	66	94	4.2	30	30
		LAH-ANZ・LAH-BNZ	44								
	#25	LAH-EMZ・LAH-GMZ	70	29	MBPS-2504-BS1	—	75	94	6.5	36	36
		LAH-ALZ・LAH-BLZ	48								
		LAH-ANZ・LAH-BNZ		33		PMB-25- 4					40
	#30	LAH-EMZ・LAH-GMZ	90	33	MBPS-3004-BS1	—	90	98.2	7	42	42
		LAH-ALZ・LAH-BLZ	60								
		LAH-ANZ・LAH-BNZ		36		PMB-30- 3					45
	#35	LAH-EMZ・LAH-GMZ	100	38.5	MBPS-3504-BS1	—	100	106	9.5	48	48
		LAH-ALZ・LAH-BLZ	70								
		LAH-ANZ・LAH-BNZ		45.5		PMB-35- 7					55
	#45	LAH-EMZ・LAH-GMZ	120	46	MBPS-4504-BS1	—	120	108.7	15	60	60
		LAH-ANZ・LAH-BNZ	86	56		PMB-45-10					70
	#55	LAH-EMZ・LAH-GMZ	140	55	お問い合わせください。						
		LAH-ANZ・LAH-BNZ	100	65							
	#65	LAH-EMZ・LAH-GMZ	170	74	お問い合わせください。						
		LAH-ANZ・LAH-BNZ	126								
SH	#15	SAH-EMZ・SAH-GMZ	47	19.4	お問い合わせください。						
		SAH-ANZ・SAH-BNZ	34	23.4							
	#20	SAH-EMZ・SAH-GMZ	63	25	MBPS-2004-BS1	—	66	94	4.2	30	30
		SAH-ANZ・SAH-BNZ	44								
	#25	SAH-EMZ・SAH-GMZ	70	29	MBPS-2504-BS1	—	75	94	6.5	36	36
		SAH-ALZ・SAH-BLZ	48								
		SAH-ANZ・SAH-BNZ		33		PMB-25- 4					40
	#30	SAH-EMZ・SAH-GMZ	90	33	MBPS-3004-BS1	—	90	98.2	7	42	42
		SAH-ALZ・SAH-BLZ	60								
		SAH-ANZ・SAH-BNZ		36		PMB-30- 3					45
	#35	SAH-EMZ・SAH-GMZ	100	38.5	MBPS-3504-BS1	—	100	106	9.5	48	48
		SAH-ALZ・SAH-BLZ	70								
		SAH-ANZ・SAH-BNZ		45.5		PMB-35- 7					55

＊寸法・性能はP.66～P.68をご参照ください。

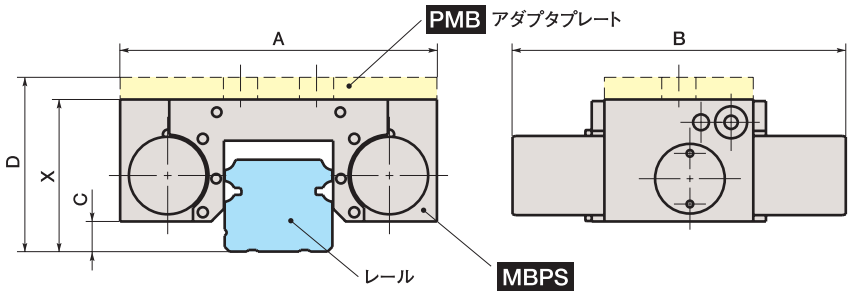

選定表 NSK

unit:mm

Type of Rail タイプ	Rail Size レールの呼び	Carriage キャリッジ Type タイプ	Width 幅	Height 高さ	Catalog Number* 品番	Adapting Plate* アダプタプレート 品番	A	B	C	X	D
LY	#15	LY-EL・LY-FL	47	19.5	お問い合わせください。						
		LY-AL	34								
		LY-AN		23.5							
	#20	LY-EL・LY-GL・LY-FL・LY-HL	63	23	お問い合わせください。						
		LY-AL・LY-BL	44								
	#25	LY-EL・LY-GL・LY-FL・LY-HL	70	30.5	お問い合わせください。						
		LY-AL・LY-BL	48								
		LY-AN・LY-BN		34.5							
	#30	LY-EL・LY-GL・LY-FL・LY-HL	90	34.5	MBPS-3004-CS1	—	90	98.2	7	42	42
		LY-AL・LY-BL	60								
		LY-AN・LY-BN		37.5		PMB-30- 3					45
	#35	LY-EL・LY-GL・LY-FL・LY-HL	100	40.5	MBPS-3504-CS1	—	100	106	9.5	48	48
		LY-AL・LY-BL	70								
		LY-AN・LY-BN		47.5		PMB-35- 7					55
	#45	LY-EL・LY-GL・LY-FL・LY-HL	120	50	MBPS-4504-CS1	—	120	108.7	15	60	60
		LY-AL・LY-BL	86								
		LY-AN・LY-BN		60		PMB-45-10					70
	#55	LY-EL・LY-GL・LY-FL・LY-HL	140	57	お問い合わせください。						
		LY-AL・LY-BL	100								
		LY-AN・LY-BN		67							
	#65	LY-EL・LY-GL・LY-FL・LY-HL	170	76	お問い合わせください。						
		LY-AN・LY-BN	126								
RA	#15	RA-AL・RA-BL	34	20	お問い合わせください。						
		RA-EM・RA-GM	47								
		RA-AN・RA-BN	34	24							
	#20	RA-EM・RA-GM	63	25	お問い合わせください。						
		RA-AN・RA-BN	44								
	#25	RA-AL・RA-BL	48	31	MBPS-2504-FS1	—	75	95.2	3.5	36	36
		RA-EM・RA-GM	70								
		RA-AN・RA-BN	48	35		PMB-25- 4					40
	#30	RA-AL・RA-BL	60	35.5	MBPS-3004-FS1	—	90	107	3.5	42	42
		RA-EM・RA-GM	90								
		RA-AN・RA-BN	60	38.5		PMB-30- 3					45
	#35	RA-AL・RA-BL	70	41.5	MBPS-3504-FS1	—	100	105.7	6	48	48
		RA-EM・RA-GM	100								
		RA-AN・RA-BN	70	48.5		PMB-35- 7					55
	#45	RA-AL・RA-BL	86	52	MBPS-4504-FS1	—	120	113.2	8	60	60
		RA-EM・RA-GM	120								
		RA-AN・RA-BN	86	62		PMB-45-10					70
	#55	RA-AL・RA-BL	100	61	お問い合わせください。						
		RA-EM・RA-GM	140								
		RA-AN・RA-BN	100	71							
	#65	RA-EM・RA-GM	170	77	お問い合わせください。						
		RA-AN・RA-BN	126								

＊寸法・性能はP.66～P.68をご参照ください。

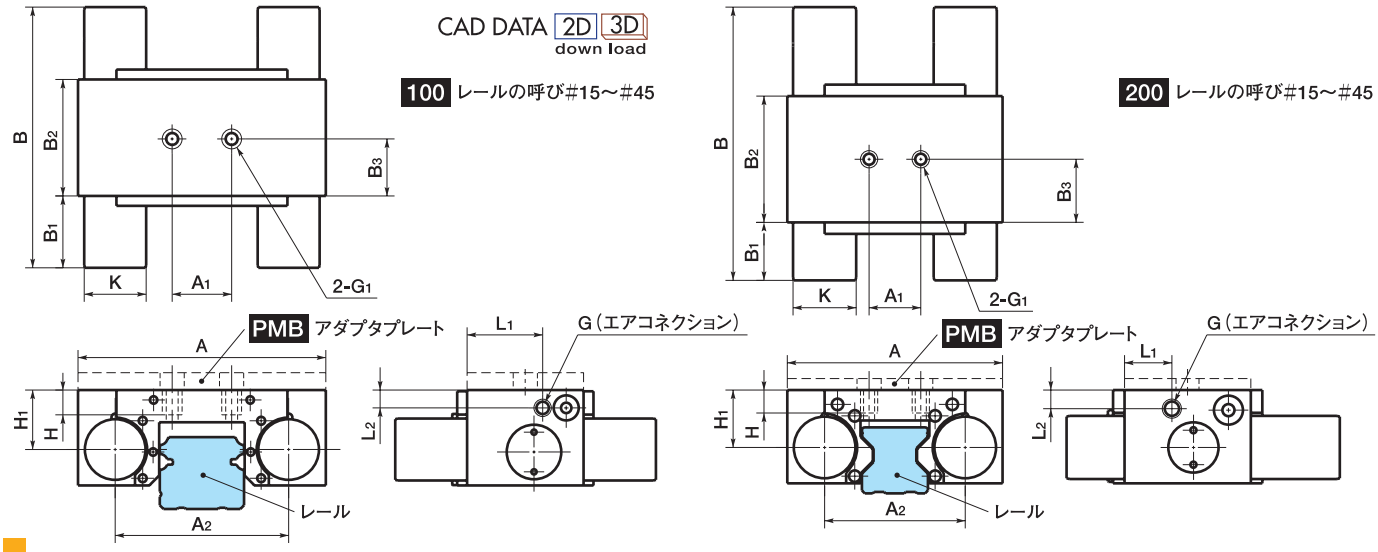

寸法・性能

unit：mm

Catalog Number 品番	Fixing Power 保持力 (N)	Type 形状	A	A_1	A_2	B	B_1	B_2	B_3	G	G_1	L_1	L_2	K	H	H_1	Mass 質量 (kg)
MBPS-1501-AS1	750	100	61	15	40.8	94	19	44	22	M5	M 5	34.5	5.3	16	7.3	11.8	0.5
MBPS-1505-AS1	1000	200	61	15	40.8	94	19	44	22	M5	M 5	34.3	5.3	16	7.5	11.8	0.5
MBPS-2001-AS1	750	200	66	20	45.7	94	19	44	22	M5	M 6	15.5	5.5	16	8.6	16.2	0.6
MBPS-2005-AS1	750	200	66	20	45.7	94	19	44	22	M5	M 6	15.5	5.5	16	8.6	16.2	0.6
MBPS-2501-AS1	1200	200	75	20	52	94	22	44	22	M5	M 6	16.2	5	20	8	18	0.9
MBPS-2502-AS1	1200	200	75	20	52	94	22	44	22	M5	M 6	16.2	5	20	8	18	0.9
MBPS-2503-AS1	1300	200	75	20	49	95.2	20.2	44	22	M5	M 6	16.5	6.5	22	8	20	0.9
MBPS-2505-AS1	1300	200	75	20	49	95.2	20.2	44	22	M5	M 6	16.5	6.5	22	8	20	0.9
MBPS-3001-AS1	1300	100	90	22	64	98.2	20.2	47	23	M5	M 8	14	6.5	22	9	22.5	1.2
MBPS-3005-AS1	2000	200	90	22	58	107	29	47	23	M5	M 8	30.5	7.2	25	9	24	1.2
MBPS-3501-AS1	2000	100	100	24	70	106	29	46	24.5	M5	M 8	19	7.2	25	9	24	1.4
MBPS-3502-AS1	2000	200	100	24	70	106	29	46	24.5	M5	M 8	19	7.2	25	9	24	1.4
MBPS-3503-AS1	2600	200	100	24	68	105.7	27.7	46	24.5	G1/8	M 8	19	9	28	10	26.5	1.4
MBPS-3505-AS1	2600	200	100	24	68	105.7	27.7	46	24.5	G1/8	M 8	19	9	28	10	26.5	1.4
MBPS-4501-AS1	2600	100	120	26	88	108.7	27.7	49	24.5	G1/8	M10	16	8	28	14	29.5	2.3
MBPS-4503-AS1	3800	200	120	26	78.8	113.2	32.2	49	24.5	G1/8	M10	31.1	15	30	15	35.5	2.3
MBPS-4505-AS1	3800	200	120	26	78.8	113.2	32.2	49	24.5	G1/8	M10	31.1	15	30	15	35.5	2.3
MBPS-5505-AS1	4700	200	140	38	97	144	41	62	12	M5	M10	23	11	39	18	38	2.7
MBPS-6505-AS1	4700	200	150	38	106	144	41	62	12	M5	M10	23	16	39	18	53.5	4.2
MBPS-2002-BS1	750	200	66	20	45.7	94	19	44	22	M5	M 6	15.5	5.5	16	8.6	16.2	0.6
MBPS-2004-BS1	750	200	66	20	45.7	94	19	44	22	M5	M 6	15.5	5.5	16	8.6	16.2	0.6
MBPS-2502-BS1	1200	200	75	20	52	94	22	44	22	M5	M 6	16.2	5	20	7	18	0.9
MBPS-2504-BS1	1200	200	75	20	52	94	22	44	22	M5	M 6	16.2	5	20	8	18	0.9
MBPS-2505-BS1	1300	200	75	20	49	95.2	20.2	44	22	M5	M 6	16.5	6.5	22	8	20	0.9
MBPS-2510-BS1	1300	200	75	20	49	95.2	20.2	44	22	M5	M 6	16.5	6.5	22	8	20	0.9
MBPS-3001-BS1	1300	100	90	22	64	98.2	20.2	47	23	M5	M 8	14	6.5	22	9	22.5	1.2
MBPS-3002-BS1	2000	200	90	22	58	107	29	47	23	M5	M 8	30.5	7.2	25	9	24	1.2
MBPS-3004-BS1	1300	100	90	22	64	98.2	20.2	47	23	M5	M 8	14	6.5	22	9	22.5	1.2
MBPS-3010-BS1	1300	200	90	22	64	98.2	20.2	47	23	M5	M 8	14	6.5	22	9	22.5	1.2
MBPS-3501-BS1	2000	100	100	24	70	106	29	46	24.5	M5	M 8	19	7.2	25	9	24	1.4
MBPS-3502-BS1	2000	200	100	24	70	106	29	46	24.5	M5	M 8	19	7.2	25	9	24	1.4
MBPS-3504-BS1	2000	100	100	24	70	106	29	46	24.5	M5	M 8	19	7.2	25	9	24	1.4
MBPS-3505-BS1	2600	200	100	24	68	105.7	27.7	46	24.5	G1/8	M 8	19	9	28	10	26.5	1.4
MBPS-3510-BS1	2600	200	100	24	68	105.7	27.7	46	24.5	G1/8	M 8	19	9	28	10	26.5	1.4
MBPS-4501-BS1	2600	200	120	26	88	109	27.7	49	24.5	G1/8	M10	16	8	28	14	29.5	2.3

CAD DATA 2D 3D
down load

100 レールの呼び#55～#65

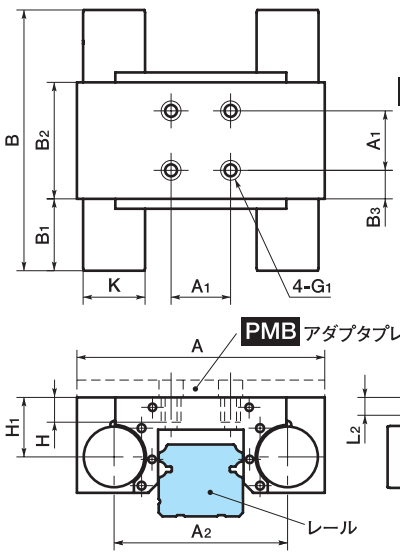

200 レールの呼び#55～#65

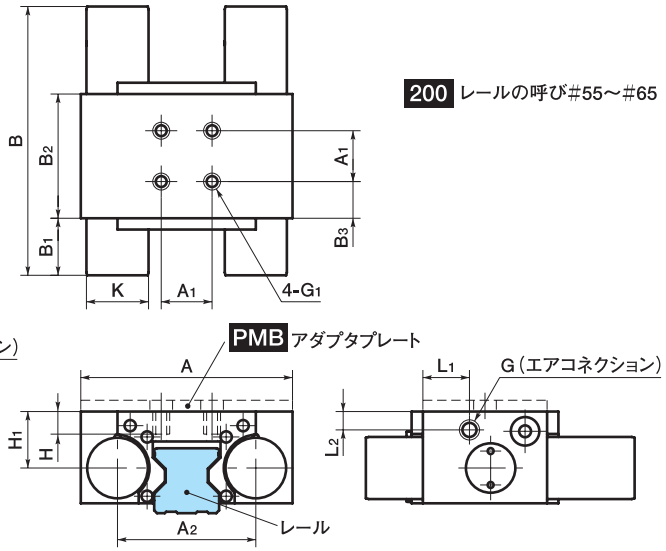

unit：mm

Catalog Number 品番	Fixing Power 保持力 (N)	Type 形状	A	A_1	A_2	B	B_1	B_2	B_3	G	G_1	L_1	L_2	K	H	H_1	Mass 質量 (kg)
MBPS-4504-BS1	2600	100	120	26	88	108.7	27.7	49	24.5	G1/8	M10	16	8	28	14	29.5	2.3
MBPS-4505-BS1	3800	200	120	26	78.8	113.2	32.2	49	24.5	G1/8	M10	31.1	15	30	15	35.5	2.3
MBPS-4510-BS1	3800	200	120	26	78.8	113.2	32.2	49	24.5	G1/8	M10	31.1	15	30	15	35.5	2.3
MBPS-5505-BS1	4700	200	140	38	97	144	41	62	12	M5	M10	23	11	39	18	38	2.7
MBPS-2001-CS1	750	200	66	20	45.7	94	19	44	22	M5	M 6	15.5	5.5	16	8.6	16.2	0.6
MBPS-2501-CS1	1200	200	75	20	52	94	22	44	22	M5	M 6	16.2	6	20	7	19	0.9
MBPS-3001-CS1	1300	200	90	22	64	98.2	20.2	47	23	M5	M 8	14	6.5	22	9	22.5	1.1
MBPS-3004-CS1	1300	100	90	22	64	98.2	20.2	47	23	M5	M 8	14	6.5	22	9	22.5	1.1
MBPS-3501-CS1	2000	200	100	24	70	106	29	46	24.5	M5	M 8	19	8.7	25	9	25.5	1.4
MBPS-3504-CS1	2000	100	100	24	70	106	29	46	24.5	M5	M 8	19	7.2	25	9	24	1.4
MBPS-4501-CS1	2600	100	120	26	88	108	27.2	49	24.5	G1/8	M10	16	8	28	14	29.5	2.3
MBPS-4504-CS1	2600	100	120	26	88	108.7	27.7	49	24.5	G1/8	M10	16	8	28	14	29.5	2.3
MBPS-5501-CS1	3800	200	140	30	98.8	113.2	32.2	49	9.5	G1/8	M10	30.3	15	30	18	40.5	2.7
MBPS-2502-DS1	750	200	70	23	48	94	19	44	22	M5	M 6	15.5	10	16	8	22.5	0.9
MBPS-3502-DS1	2100	200	100	24	68	105.7	27.7	46	24.5	G1/8	M 8	19	9	28	10	26.5	1.4
MBPS-4502-DS1	3800	200	120	26	78.8	113.2	32.2	49	24.5	G1/8	M10	31.1	15	30	15	35.5	2.3
MBPS-1501-ES1	750	200	61	15	40.8	94	19	44	22	M5	M 6	34.5	5.3	16	8.6	11.8	0.5
MBPS-2001-ES1	750	200	66	20	45.7	94	19	44	22	M5	M 6	15.5	5.5	16	8.6	16.2	0.6
MBPS-2501-ES1	1300	200	75	20	49	95.2	20.2	44	22	M5	M 6	16.5	6.5	22	8	20	0.9
MBPS-3001-ES1	1300	200	90	22	64	98.2	20.2	47	23	M5	M 8	14	6.5	22	9	22.5	1.1
MBPS-3501-ES1	2600	200	100	24	68	105.7	27.7	46	24.5	G1/8	M 8	19	9	28	10	26.5	1.4
MBPS-4501-ES1	3800	200	120	26	78.8	113.2	32.2	49	24.5	G1/8	M10	31.1	15	30	15	35.5	2.3
MBPS-5501-ES1	4700	200	140	38	97	144	41	62	12	G1/8	M10	23	11	39	18	38	2.7
MBPS-2504-FS1	1300	200	75	20	49	95.2	20.2	44	22	M5	M 6	16.5	6.5	22	8	20	0.9
MBPS-3004-FS1	2000	200	90	22	58	107	29	47	23	M5	M 8	30.5	7.2	25	9	24	1.1
MBPS-3504-FS1	2600	200	100	24	68	105.7	27.7	46	24.5	G1/8	M 8	19	9	28	10	26.5	1.4
MBPS-4504-FS1	3800	200	120	26	78.8	113.2	32.2	49	24.5	G1/8	M10	31.1	15	30	15	35.5	2.3
MBPS-1501-GS1	750	200	61	15	40.8	94	19	44	22	M5	M 5	34.5	5.3	16	7.3	11.8	0.5
MBPS-2001-GS1	1000	200	66	20	45.7	94	19	44	22	M5	M 6	15.5	5.5	16	8.6	16.2	0.6
MBPS-2501-GS1	1200	200	75	23	52	95	22	44	22	M5	M 6	16.2	5	20	8	16.5	0.9
MBPS-3001-GS1	1300	100	90	22	64	98.2	20.2	47	23	M5	M 8	14	6.5	22	9	22.5	1.1
MBPS-3501-GS1	1700	200	100	24	70	106	29	46	24.5	M5	M 8	19	7.2	25	9	24	1.4
MBPS-2501- IS1	750	200	72	20	52	94	19	44	22	M5	M 6	35.2	8.2	16	8.6	16.2	0.9
MBPS-3501- IS1	2000	100	100	24	70	106	29	46	24.5	M5	M 8	19	7.2	25	9	24	1.1

PMB PMK アダプタプレート

CAD DATA 2D 3D down load

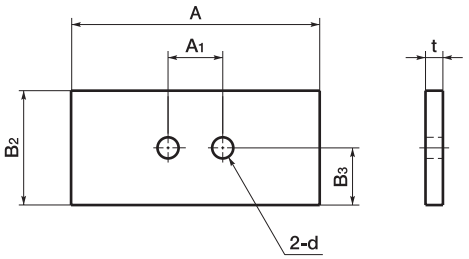

PMB-25 ～ PMB-45

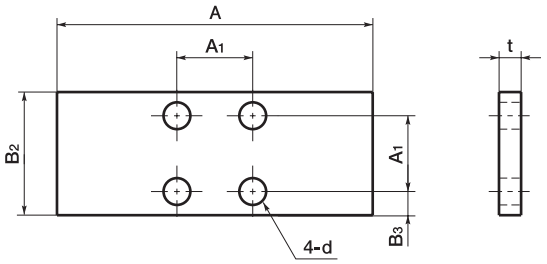

PMB-55 ・ PMK-65

寸法

unit:mm

Catalog Number 品番	A	A_1	B_2	B_3	t	d	Mass 質量 (kg)
PMB-25- 1	75	20	44	22	1	6.5	0.025
PMB-35- 2	100	24	46	24.5	2	8.5	0.07
PMB-25- 3	75	20	44	22	3	6.5	0.076
PMB-30- 3	90	22	47	23	3	8.5	0.096
PMB-45- 3	120	26	49	24.5	3	10.5	0.134
PMB-55- 3	140	38	62	12	3	10.5	0.195
PMB-15- 4	61	15	44	22	4	5.5	0.082
PMB-25- 4	75	20	44	22	4	6.5	0.101
PMB-35- 4	100	24	46	24.5	4	8.5	0.14
PMB-25- 5	75	20	44	22	5	6.5	0.126
PMB-25- 7	75	20	44	22	7	6.5	0.176
PMB-35- 7	100	24	46	24.5	7	8.5	0.245
PMB-35- 9	100	24	46	24.5	9	8.5	0.315
PMB-45-10	120	26	49	24.5	10	10.5	0.445
PMB-55-10	140	38	62	12	10	10.5	0.508
PMB-35-11	100	24	46	24.5	11	8.5	0.384
PMB-45-13	120	26	49	24.5	13	10.5	0.578
PMB-55-13	140	38	62	12	13	10.5	0.845

unit:mm
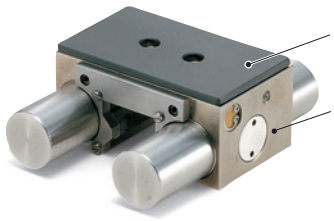
Catalog Number 品番	A	A_1	B_2	B_3	t	d	Mass 質量 (kg)
PMK-65-10	138	30	49	9.5	10	10.5	0.5