NEW

MCPS

空気圧　常時閉　クランプ

特長

- ミニチュアリニアガイドウェイ用。
- テーブルの保持・位置ぎめ・びびり防止に。
- 常時閉（Normally Closed）タイプです。
  通常（空気圧off）は、ばねの力でリニアガイドウェイのレールをクランプしています。
  空気圧onにより、クランプを開放します。

仕様

制御方式	空気圧・常時閉
開放圧力	0.55MPa～0.8MPa
最低使用圧力*	0.2MPa
最高使用圧力*	0.8MPa
レスポンスタイム	max. 0.06s
使用温度	−10℃～70℃
適用レールの呼び	＃3～＃25

＊プラスコネクションの場合の圧力です。

- プラスコネクション
  “プラスコネクション”とは、ばねによる保持力に、空気圧による保持力を付加（プラス）し、保持力を増強させる接続（コネクション）方法です。
  “プラスコネクション”により、保持力は、圧力が0.6MPaのとき、“標準（ばねによる保持力）”の約2.5倍になります。詳しくはP.10をご参照ください。

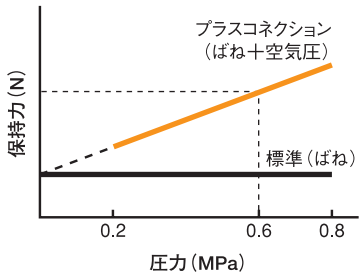

接続方法

❶サイレンサを取りはずしてください。
❷管継手・チューブ・ソレノイドバルブを取りつけてください。
❸エアを供給してください。
❹ソレノイドバルブを作動させ、クランプの開閉に問題がないことを確認してください。

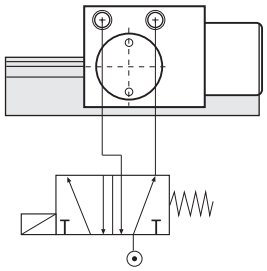

配管

レールの呼び	ねじの呼び	空気消費量*（ℓ/サイクル（ANR））標準/プラスコネクション
＃ 9	M3	0.007/0.020
＃12	M3	0.007/0.020
＃15	M3	0.008/0.021
＃20	M3	0.019/0.046

＊圧力が0.6MPaのときの値です。

取りつけ

ねじの呼び*	締めつけトルク（N・m）
M2.5	0.7
M4	2.8

＊強度区分8.8以上のねじをご使用ください。

構造と材質

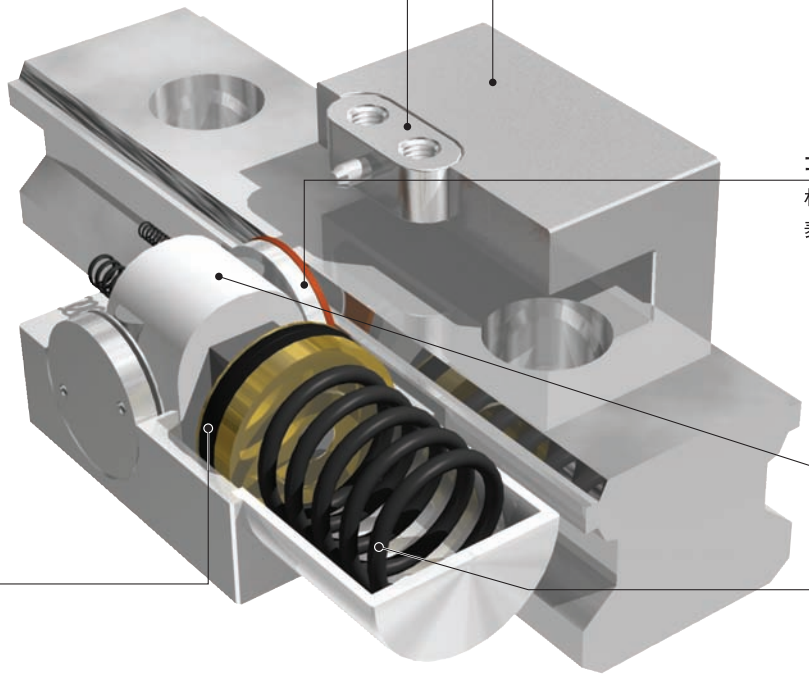

選定表 (P.126～P.127)

● AUPS は製造を中止しました。
代替品として MCPS をご使用ください。

AUPS

寸法・性能(P.128)

ご注文にあたって　非在庫品　直送可能

品番

MCPS-0901-A

品番

価格・納期はコンタクトセンターへお問い合わせください。

選定表 THK

unit:mm

Type of Rail タイプ	Rail Size レールの呼び	Carriage キャリッジ Type タイプ	Width 幅	Height 高さ	Catalog Number* 品番	A	B	C	X
SRS	# 9	SRS-M	20	9.1	MCPS-0901-H	32	46	2.05	10
	#12	SRS-M	27	11	MCPS-1201-A	37.5	53.2	2.95	13
	#15	SRS-M	32	13.3	MCPS-1501-H	41.5	53.2	3.95	16
	#20	SRS-M	40	16.6	MCPS-2001-A	48.7	60	2.45	20
RSR	# 3	RSR-M・RSR-N	8	3	お問い合わせください。				
	# 5	RSR-M・RSR-N	12	4.5	お問い合わせください。				
	# 7	RSR-M・RSR-N・RSR-ZM	17	6.5	お問い合わせください。				
	# 9	RSR-KM・RSR-N・RSR-ZM	20	7.8	MCPS-0901-A	32.5	53	2.15	10
	#12	RSR-VM・RSR-N	27	10	お問い合わせください。				
		RSR-ZM		10.6					
	#15	RSR-VM・RSR-N	32	12	お問い合わせください。				
		RSR-ZM		12.6					
	#20	RSR-VM・RSR-N	46	17.5	お問い合わせください。				

＊寸法・性能はP.128をご参照ください。

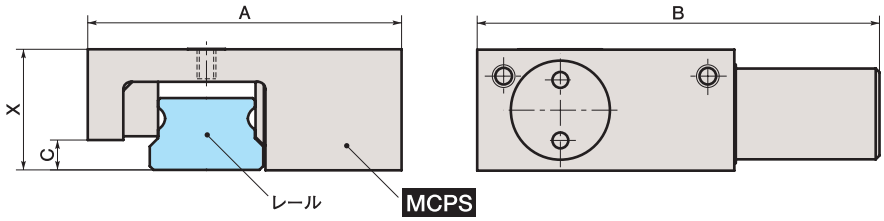

選定表 IKO

unit:mm

Type of Rail タイプ	Rail Size レールの呼び	Carriage キャリッジ Type タイプ	Width 幅	Height 高さ	Catalog Number* 品番	A	B	C	X
LWL	# 5	LWLC-B・LWLC-N・LWL-B・LWL-N	12	5	お問い合わせください。				
	# 7	LWLC-B・LWLC-N・LWL-B・LWL-N・LWLG-B・LWLG-N	17	6.5	お問い合わせください。				
	# 9	LWLC-B・LWLC-N・LWL-B・LWL-N・LWL-BCS・LWLG-B・LWLG-N	20	8	MCPS-0901-A	32.5	53	2.15	10
	#12	LWLC-B・LWL-B・LWL-BCS・LWLG-B	27	10	MCPS-1201-A	37.5	53.2	2.95	13
	#15	LWLC-B・LWL-B・LWL-BCS・LWLG-B	32	12	MCPS-1504-A	41.5	53.2	3.95	16
	#20	LWLC-B・LWL-B・LWL-BCS・LWLG-B	40	15	MCPS-2001-A	48.7	60	2.45	20
	#25	LWLC-B・LWL-B・LWLG-B	48	20	お問い合わせください。				

＊寸法・性能はP.128をご参照ください。

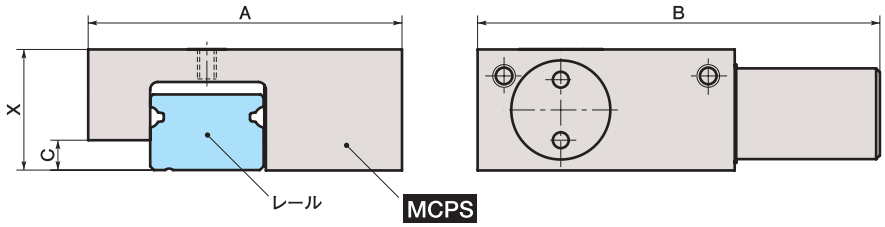

選定表 NSK

unit:mm

Type of Rail タイプ	Rail Size レールの呼び	Carriage キャリッジ Type タイプ	Width 幅	Height 高さ	Catalog Number* 品番	A	B	C	X
LU PU	# 5	LU-TL・PU-TR	12	5	お問い合わせください。				
	# 7	LU-AL・PU-AR	17	6.5	お問い合わせください。				
	# 9	LU-AR・LU-TR・LU-AL・LU-TL・LU-BL・LU-UL・PU-TR	20	7.8	MCPS-0901-A	32.5	53	2.15	10
	#12	LU-AR・LU-TR・LU-AL・LU-TL・LU-BL・LU-UL・PU-TR	27	10	MCPS-1201-A	37.5	53.2	2.95	13
	#15	LU-AL・LU-BL・PU-AL	32	12	MCPS-1504-A	41.5	53.2	3.95	16

＊寸法・性能はP.128をご参照ください。

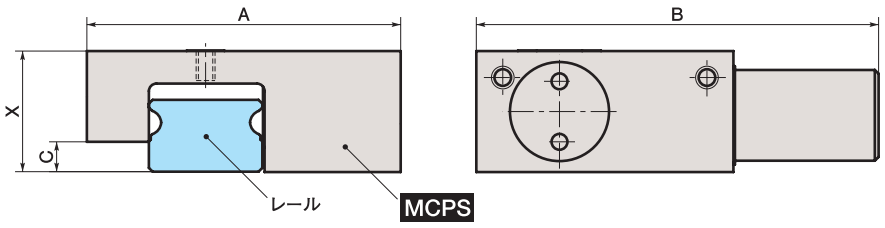

CAD DATA 2D 3D
down load

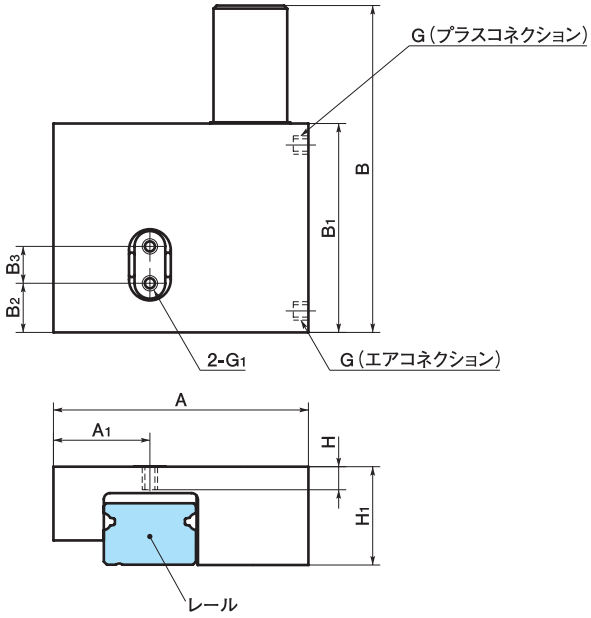

寸法・性能

unit：mm

Catalog Number 品番	Fixing Power* 保持力（N） 標準/プラスコネクション	A	A1	B	B1	B2	B3	G	G1	H	H1	Mass 質量（kg）
MCPS-0901-A	170/300	32.5	9.7	53	34	8.25	5.5	M3	M2.5	3.3	15	0.08
MCPS-1201-A	240/380	37.5	13.2	53.2	34	8.25	5.5	M3	M2.5	3.5	16	0.098
MCPS-1205-A	240/380	37.5	13.2	53.2	34	8.25	5.5	M3	M2.5	3.5	16	0.098
MCPS-1504-A	280/360	41.5	15.7	53.2	34	8	6	M3	M2.5	3.8	16	0.102
MCPS-2001-A	400/700	48.7	19.7	60	41	10.5	8	M3	M4	6.2	23	0.214
MCPS-0901-H	170/300	32	9.2	46	34	8.25	5.5	M3	M2.5	3.3	14	0.08
MCPS-1501-H	280/360	41.5	15.7	53.2	34	8	6	M3	M2.5	3.8	16	0.102

＊プラスコネクションの保持力は、圧力が0.6MPaのときの値です。