面付クレモン錠(インナーハンドルなし・47～53mm)

CREMONE BOLTS (WITHOUT INNER HANDLES/47 to 53mm)

取付け工賃1／3　メンテは目で見てOK

PAT.PEND.

A-375-3B-XT　　A-375-3B-XN

※写真は錠前組込例です。本製品の錠前は別売です。
The photograph shows the product with lock fitted. The lock for this item is sold separately.

別売り品
Optional

ラッチ受
Latch strikers
C-1376-ST

ラッチ
Latches
C-376

ロッド棒
Rods
AC-25-R-12

特　徴　Feature

- 面付けタイプで簡単に取付けができます。
- 掘込みタイプに比べメンテナンスが非常に簡単です。
- 上下のラッチC-376およびデッドボルトで強力密閉。
- 防雨・防塵タイプ(錠前キャップ・Oリング使用)
- 右用・左用(本図・写真共右用です。)
- Surface attachment type: it's easy to install.
- Maintenance is very simple when compared with the embedded type.
- Powerful airtightness is obtained with upper and lower latches C-376 and dead bolt.
- Rainproof and dustproof.(Using lock cap and O-ring)
- The left-hand or right-hand use.(Drawings and photo show the right-hand use)

仕　様	●材　　質：アルミニウム合金(ADC) ●表面仕上：焼付塗装クリアー仕上 ●標 準 色：シルバーメタリック ●適用扉厚：47～53mm
納　期	●標準品・・・納期お問合せ下さい。
用　途	●キュービクル・キャビネット・シェルター・収容箱の強力密閉
備　考	●錠前は別売りです。 C-375(1162ページ)よりお選び下さい。 ●ロッド棒は別売りです。 AC-25-R-12(616ページ)にねじ・穴を加工してご使用下さい。 ●ラッチ・ラッチ受は別売りです。 C-376(1032ページ)・C-1376-ST(1037ページ)をご使用下さい。 ●デッドボルトなしもあります。(上下2点締め・A-375-2B) ●電気錠タイプはお問合せ下さい。

Specifications	●Material: Aluminum alloy (ADC) ●Finish: Baked clear ●Standard color: Silver metallic ●Applicable door thickness: 47 to 53mm
Specific use	●Powerful airtightness for cubicle, cabinet, shelter and storage box
Remarks	●Lock is optional. Use C-375. (See page 1162.) ●Rods are optional. Use AC-25-R-12. (See page 616.) ●Latches・Latch strikers are optional. ・C-1376-ST. (See page 1032.) Use C-376. (See page 1037.) ●Non-dead bolt type (upper and lower two-point tightening/A-375-2B) is available.

〔A-375-3B-XT　錠前取付け用〕
with lock hole

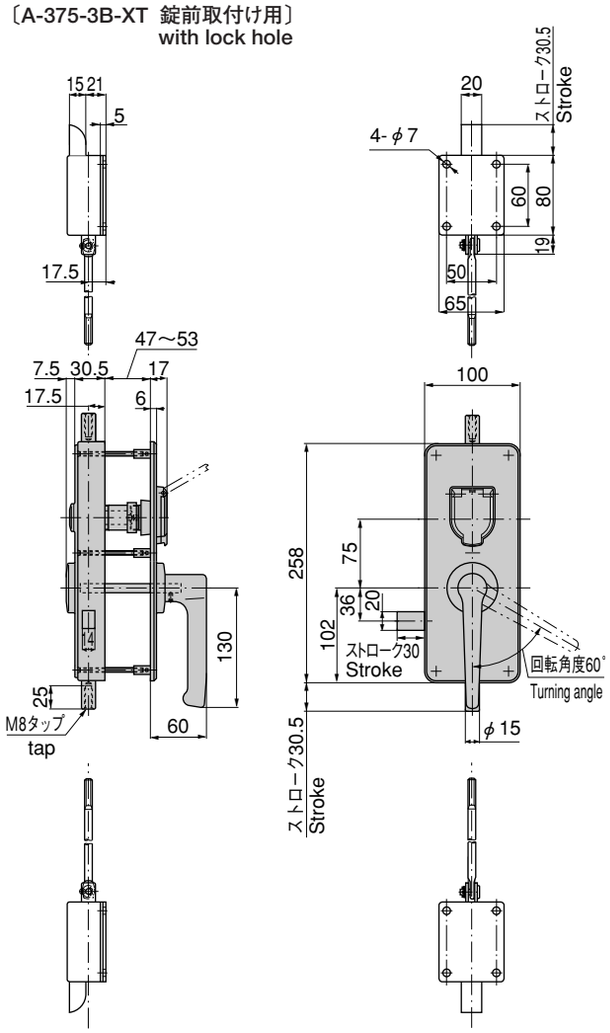

パネル穴明け寸法
Panel drilling dimensions

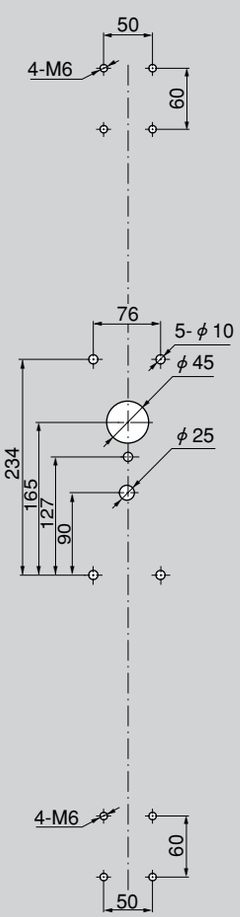

A-375-2B-X・A-375-3B-X

三方締　キーチェンジ　CAD

〔A-375-3B-XN　錠前取付け穴なし〕
without lock hole

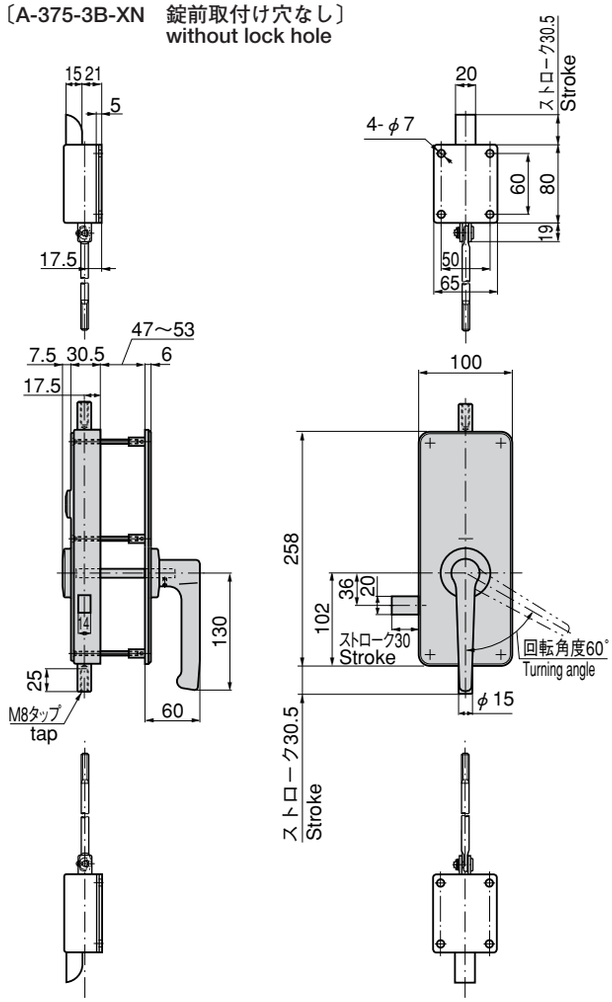

パネル穴明け寸法
Panel drilling dimensions

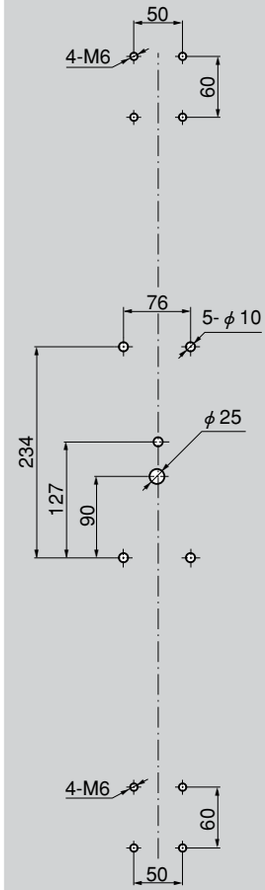

取付け例
Example of installation

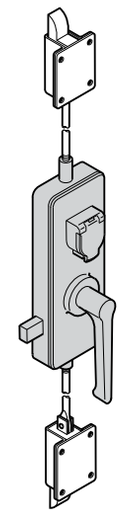

使用例
Example of application

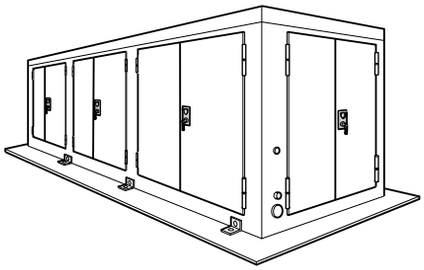

通信用シェルターに最適です。
Suitable for data communication shelters.

ロッド棒長さ（L寸法）算定方法
上部…L＝DH－256
下部…L＝DL－202
（DH＝ラッチ本体上端からハンドルセンター
DL＝ラッチ本体下端からハンドルセンター）
Calculating rod length
Rod (L dimension)
Upper section: L＝DH-256
Lower section: L＝DL-202
(DH: Dimension between latch upper end and center of handle
DL: Dimension between latch bottom end and center of handle)

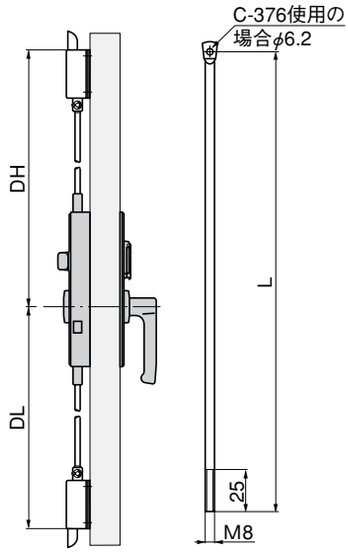

商品番号 Product No.	RoHS	CAD	備　考 Remarks	コード Code	単　価 Price	箱入数 Quantity per box
A-375-2B-XT-L	▲		錠前取付け用・2点締・左開き用 For lock・Two-point-locking・Left-hand use	02754	￥23,000	1
A-375-2B-XT-R	▲	●	錠前取付け用・2点締・右開き用 For lock・Two-point-locking・Right-hand use	02757		
A-375-3B-XT-L	▲		錠前取付け用・3点締・左開き用 For lock・Three-point-locking・Left-hand use	02774	￥24,000	1
A-375-3B-XT-R	▲	●	錠前取付け用・3点締・右開き用 For lock・Three-point-locking・Right-hand use	02777		
A-375-3B-XN-L	▲		錠前取付け穴なし・3点締・左開き用 For non-lock・Three-point-locking・Left-hand use	02776	￥18,000	1
A-375-3B-XN-R	▲	●	錠前取付け穴なし・3点締・右開き用 For non-lock・Three-point-locking・Right-hand use	02779		
C-376	▲	●	ラッチ Latches	22186	￥2,500	15
AC-25-R-12	▲	●	ロッド棒 Rods	21087	￥360	50

●：RoHS指令対応品　▲：RoHS指令に対応可能です。お問合せ下さい。　※箱単位はご相談下さい。

■特注仕様オーダー方法 (Special order format)

A-375-□□-□□-□
- L＝左仕様(Left-hand use)，R＝右仕様(Right-hand use)
- T＝錠前取付け用(With lock hole)，N＝錠前取付け穴なし(Without lock hole)
- S＝扉厚1.6～5mm(Door thickness of 1.6 to 5mm)
- X＝扉厚47～53mm(Door thickness of 47 to 53mm)
- A＝両面ハンドル(Both-side handle)
- B＝インナーハンドルなし(Without inner handle)
- C＝脱着ハンドル(With detachable handle)
- 2＝上下２点締(Upper and lower two-point tightening)
- 3＝３点締(Three-point tightening)