# 面付3点締本締りハンドル

三方締 キーチェンジ **A-344-A**

## THREE-POINT LOCK HANDLES

PAT.PEND.

表面 Front　　A-344-A　　裏面 Rear

※写真は錠前組込例です。本製品の錠前は別売です。
The photograph shows the product with lock fitted. The lock for this item is sold separately.

### 特　徴　Feature

- 面付けタイプで簡単に取付けができます。
- 掘込みタイプに比べメンテナンスが非常に簡単です。
- 大型のデッドボルトで強力密閉
- 建築錠前各社の錠前が組込み可能です。
- A-343-Aと取付けに互換性があります。
- 防雨・防塵タイプ
- 右用・左用（本図・写真共右用です。）
- Surface attachment type: It's easy to install.
- Maintenance is more simple than the embedded type.
- Thanks to the large dead bolt, you can get a powerful airtightness.
- Locks by construction lock makers can be used.
- The installation is almost the same as A-343-A.
- Weatherproof and dustproof.
- The left-hand or right-hand use. (Drawings and photo show the right-hand use)

| | |
|---|---|
| 仕　様 | ●材　質<br>本体・ハンドル／アルミニウム合金（ADC）<br>デッドボルト／亜鉛合金（ZDC）<br>●表面仕上<br>本体・ハンドル／焼付塗装クリアー仕上<br>デッドボルト／クロムめっき（MZCr）<br>●標 準 色：シルバーメタリック |
| 用　途 | ●シェルター・キャビネット・電磁波防護扉 |
| 納　期 | ●標準品・・・納期お問合せ下さい。 |
| 備　考 | ●錠前は別売りです。<br>C-375（1162ページ）よりお選び下さい。 |
| Specifications | ●Material: Main body/Handle: Aluminum alloy (ADC). Dead bolt: Zinc alloy (ZDC)<br>●Finish: Main body/Handle: Baked clear. Dead bolt: Chrome plating (MZCr) |
| Specific use | ●Shelters, cabinets and protection doors against electromagnetic wave |
| Remarks | ●Lock is optional.<br>Use C-375. (See page 1162.) |

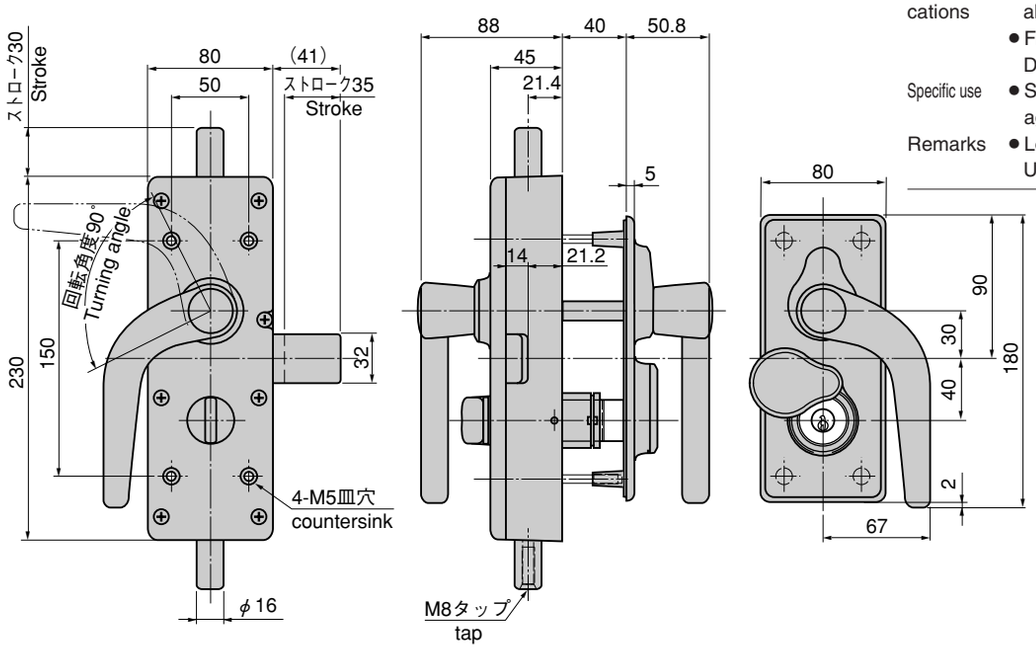


パネル穴明け寸法
Panel drilling dimensions

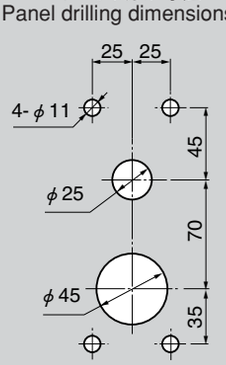


取付け例
Example of installation

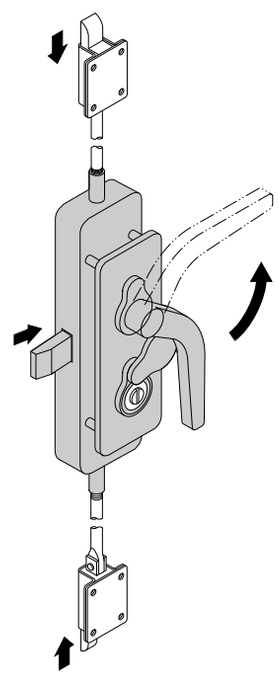

| 商品番号 Product No. | RoHS | 備　考 Remarks | 製品質量（g） Mass | コード Code | 単　価 Price | 箱入数 Quantity per box |
|---|---|---|---|---|---|---|
| A-344-A-L | ▲ | 左開き用 Left-hand use | 2,424 | 03099 | ¥21,000 | 1 |
| A-344-A-R | ▲ | 右開き用 Right-hand use | 2,424 | 03100 | ¥21,000 | 1 |

●：RoHS指令対応品　▲：RoHS指令に対応可能です。お問合せ下さい。　※箱単位はご相談下さい。



E-mail Address
東　京 E-mail : tokyo@takigen.co.jp
大　阪 E-mail : osaka@takigen.co.jp
名古屋 E-mail : nagoya@takigen.co.jp
札　幌 E-mail : sapporo@takigen.co.jp
仙　台 E-mail : sendai@takigen.co.jp
新　潟 E-mail : niigata@takigen.co.jp
宇都宮 E-mail : utunomiya@takigen.co.jp
浦　和 E-mail : urawa@takigen.co.jp