掘込クレモン錠

EMBEDDED CREMONE BOLTS

ロッドは扉内　外観スッキリ

PAT.PEND.

三方締　キーチェンジ　CAD

A-377-NA-MT

表面
Front

裏面
Rear

※写真は錠前組込例です。本製品の錠前は別売です。
The photograph shows the product with lock fitted. The lock for this item is sold separately.

付属品
Accessories

トリガー受け
ストライク受け

Trigger catch
Strike plate

別売り品
Optional

ラッチ付ロッド棒
（ロッド棒ガイド・ロッド棒受け）

AC-25-R-377

〔トリガー受け ストライク受け〕 Trigger plates and strike

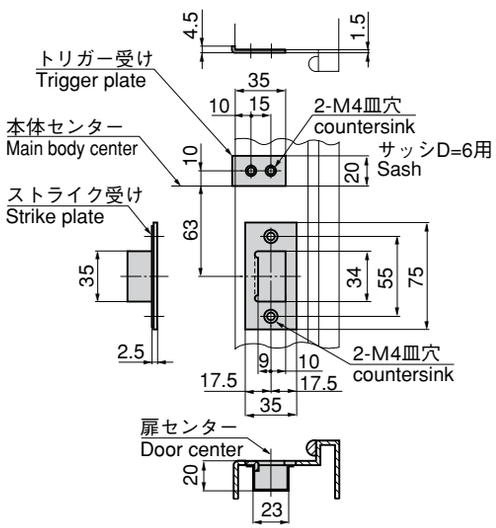

ロッド棒長さ（L寸法）算定方法
上部…L＝（D－DL）－112
下部…L＝DL－58
（D＝全扉高さ寸法
DL＝扉下端からハンドルセンターまでの寸法）
Calculating rod length
Rod (L dimension)
Upper L = (D-DL)-112
Lower L = DL-58
(D: Door height
DL: Distance between door bottom and handle center)

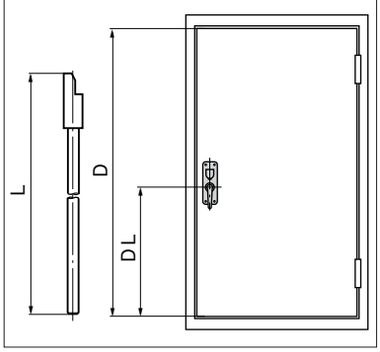

特　徴　Feature

- 掘込みタイプでロッド棒は扉内に納まり外観がスッキリします。
- 上下のロッド棒およびデッドボルトで強力密閉
- 左右兼用型
- It's the embedded type so the rod is set in the door and the external appearance is good.
- Powerful airtightness is obtained with the upper and lower rod and dead bolt.
- For both left-hand and right-hand use.

仕　様
- 材　質
  本体／冷間圧延鋼板（SPCC）
  ロッド棒受け・ガイド／ステンレス鋼板（SUS304）
  ストライク・トリガー受け／ステンレス鋼板（SUS304）
  ハンドル／アルミニウム合金（ADC）
  ロッド棒／軟鋼線材（SWRM）
- 表面仕上
  本体／亜鉛めっきクロメート処理（MFZn-C）
  ハンドル／焼付塗装クリアー仕上
  ロッド棒／亜鉛めっきクロメート処理（MFZn-C）
- 標 準 色：シルバーメタリック
- 付 属 品：ストライク受け・トリガー受け

納　期
- 標準品・・・納期お問合せ下さい。

用　途
- シェルター・収容箱・防音扉など密閉を必要とする扉

備　考
- ロッド棒は別売りです。AC-25-R-377をご使用下さい。
- 錠前・錠前キャップ・化粧リング・サムターンは別売りです。C-375シリーズ（1162ページ）よりお選び下さい。
- GOAL錠前（1502型）仕様もあります。お問合せ下さい。（GOAL錠前をご使用になる場合はGOAL製サムターンも必要です。）
- 施錠確認スイッチ仕様も製作致します。お問合せ下さい。

Specifications
- Material:
  Main body: Cold rolled steel plate (SPCC).
  Rod catch/Guide/Strike plate/Trigger catch: Stainless steel plate (SUS304).
  Handle: Aluminum alloy (ADC).
  Rod: Mild steel wire (SWRM)
- Finish:
  Main body: Zinc plating chromate treatment (MFZn-C).
  Handle: Baked clear.
  Rod: Zinc plating chromate treatment (MFZn-C)
- Standard color: Silver metallic
- Accessories: Strike plate and trigger catch

Specific use
- Airtight doors such as shelter, storage box and soundproof doors

Remarks
- Rods are optional. Use AC-25-R-377.
- Lock, lock cap, dressing ring, thumb turn are optional. Choose them from the C-375 series. (See page 1162)

商品番号 Product No.	RoHS	CAD	適用扉厚 Applicable door thickness	適用チリ寸法 Applicable margin dimension	バックセット Backset	デッドボルトストローク Dead bolt stroke	ロッド棒ストローク Rod stroke	ハンドル回転角度 Handle rotation angle	ロッド棒標準寸法 Rod standard dimensions	製品質量（g） Mass	コード Code	単　価 Price	箱入数 Quantity per box
A-377-NA-MT		●	40～49mm	2～10mm	80mm	20mm	25mm	60°	1200mm（注）	4,030	02792	¥28,000	1
A-377-NA-XT		●	50～60mm							4,070	02794	¥28,000	1
AC-25-R-377	▲	〔備考　Remarks〕ラッチ付ロッド棒　L=1200（ロッド棒ガイド・ロッド棒受け付属）上下セット　Set of rods and latches and rod guides and rod plates									03494	¥3,700	10

（注）その他のロッド棒寸法は加工にて対応して下さい。●：RoHS指令対応品　▲：RoHS指令に対応可能です。お問合せ下さい。　※価格は付属品を含んだセット価格です。　※箱単位はご相談下さい。
(Note): Machining is needed for other rod dimensions.　※Prices include accessories.

タキゲンは試作品・特注品をスグ創ります　一番速く　一番良く　一番安く　スピード開発

A-377-NA

〔本体〕
Main body

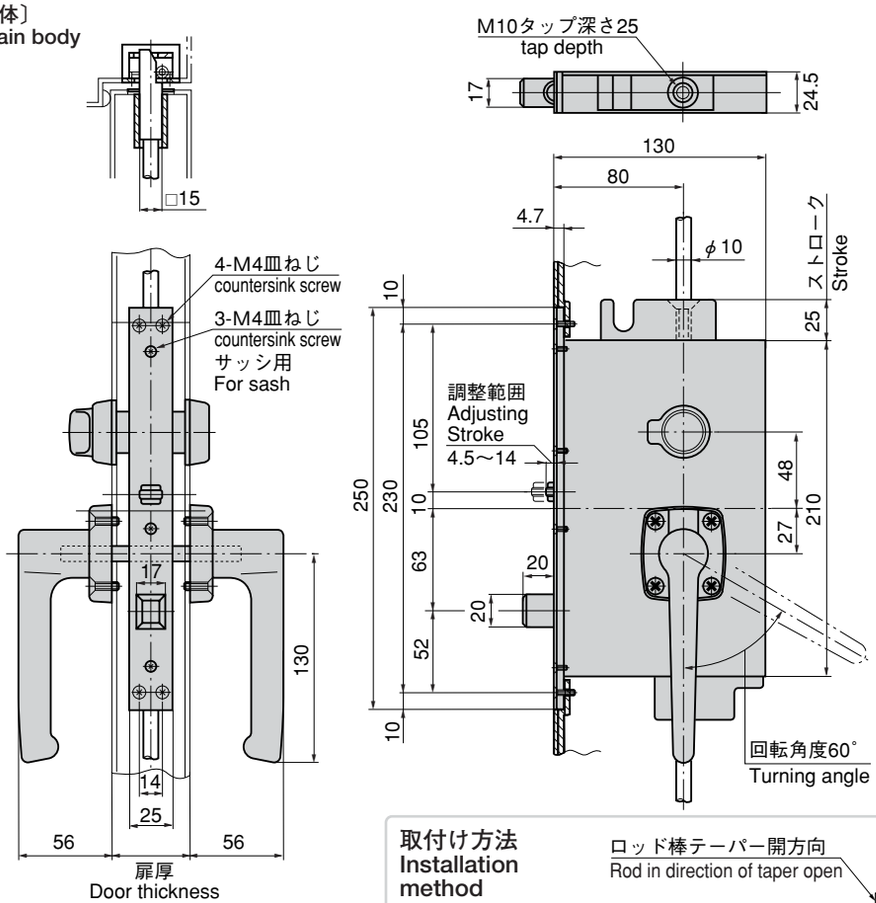

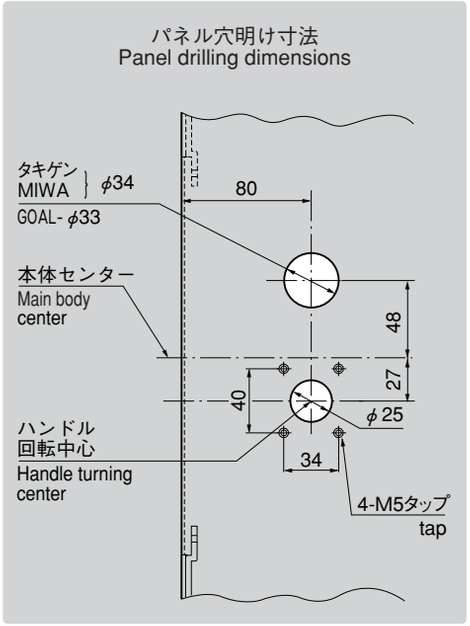

〔ロッド棒ガイド〕
Rod guide

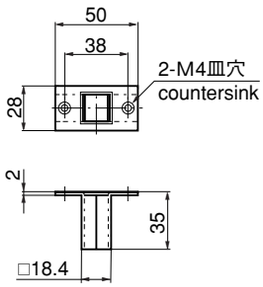

〔ロッド棒受け〕
Rod plate

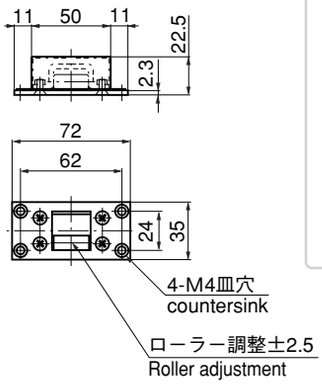

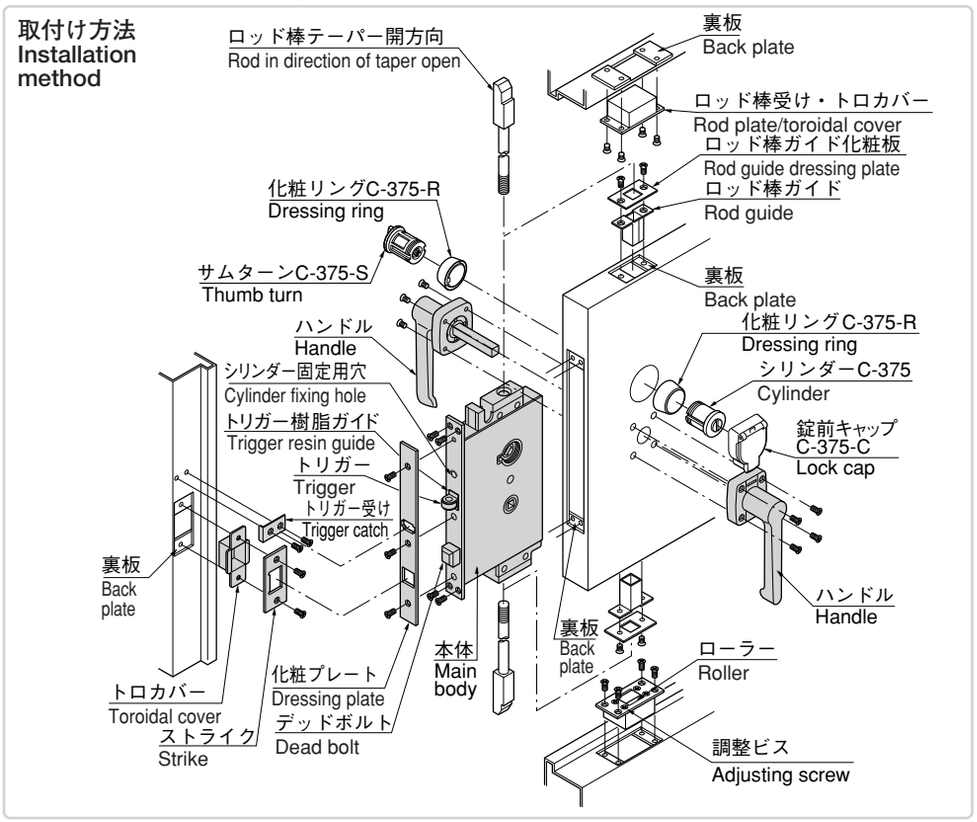

■特注仕様オーダー方法(Special order format)

A-377-□□-□□ ← T＝錠前取付け用(With lock hole), N＝錠前取付け穴なし(Without lock hole)

扉厚　化粧パネルありは　M＝40～47　X＝48～55
化粧パネルなしは　M＝40～49　X＝50～60
Door thickness with dress panel: M = 40 to 47. X = 48 to 55
Door thickness without dress panel: M = 40 to 49. X = 50 to 60

A＝両面ハンドル(Both-side handle), B＝インナーハンドル無し(Without inner handle)
P＝化粧パネルあり(With dress panel), N＝化粧パネルなし(Without dress panel)
C＝脱着ハンドル(Putting-on/off handle type)