埋込みハンドル（ゲートロック）

EMBEDDED HANDLES (GATE LOCKS)

CAD **A-860**

PAT.PEND.

A-860-1

キーNo.T0230
Key

鍵違い
Key differences

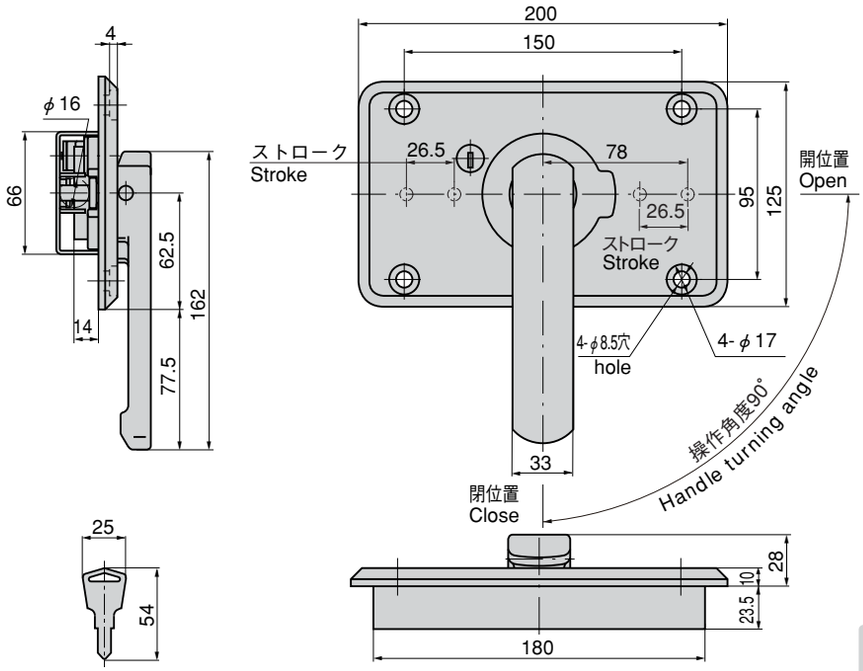

特　徴　Feature

- パイプは扉内部に埋込まれるため、扉の外観を損ないません。
- ハンドルは大きく握りやすく、操作性に優れています。
- 錠前は防塵シャッター付リバーシブルキーです。
- The door with the pipes embedded inside makes the van's body appearance neat.
- The handle is large, so that it is easy to grip and operate.
- The lock device has a dustproof shutter and the key is reversible.

仕　様
- 材　　質
  - 本　　体／アルミニウム合金（ADC）
  - ハンドル／亜鉛合金（ZDC）
  - 取付け板／ステンレス鋼板（SUS304）
- 表面仕上：焼付塗装（シルバーメタリック）
- 最大鍵違い数：1,000通り
- 付 属 品：キー2本

動　作
- ハンドルを約40㎜リフトアップし、90°回転させると左右のパイプが26.5㎜内側に引込みます。

用　途
- 特装車・振動機器・テールゲートリフター

備　考
- ハンドルとパイプは組立てしていません。
- パイプ（φ16）は別売りです。
- ⚠ 永くご使用頂くために定期的に摺動部に高性能潤滑剤C-985（1236ページ）を塗布して下さい。

Specifications
- Material: Main unit: Aluminum alloy(ADC)
  Handle: Zinc alloy (ZDC)
  Installation plate: Stainless steel (SUS304)
- Finish: Baked (silver metallic)
- No. of max. key differences: 1,000
- Accessories: Two key

Operation
- Lift up the handle about 40mm, and turn 90° so that the pipe on either side will draw back 26.5mm toward the inside.

Specific use
- Specially equipped vehicles, oscillation devices.

Remarks
- The handle and the pipe are not assembled.
- The pipe (φ16) is sold separately.
- ⚠ To prolong the life of the product, apply a regular coating of high-performance lubricant C-985 (P.1236) to the sliding parts.

取付け方法 Installation method

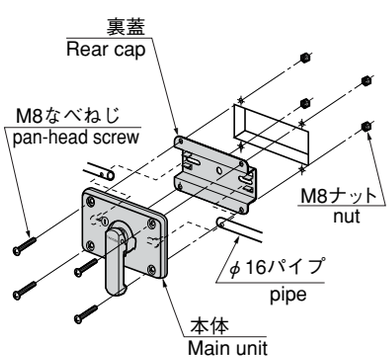

M8ねじ・M8ナットは扉厚に合せてご用意下さい。
Prepare M8 screw and M8 nut according to the door thickness.

使用例 Example of application

取付けピッチ150mmの取手が使用出来ます。（AP-829-2）
Can be used with a pull with an installation hole pitch of 150mm. The photo shows AP-829-2.

パネル穴明け寸法 Panel drilling dimensions

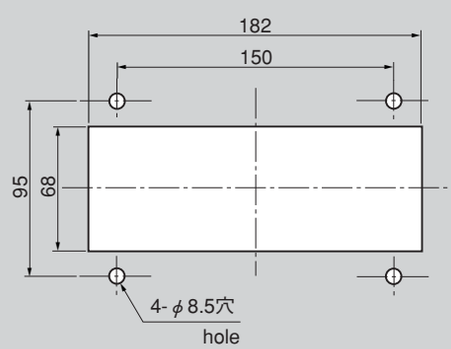

商品番号 Product No.	RoHS	CAD	備　考 Remarks	製品質量(g) Mass	コード Code	単　価 Price	箱入数 Quantity per box
A-860-1同番 Keyed alike	▲	●	鍵付き With lock	1,350	02068	¥6,900	10
A-860-1-TVC 鍵違い Key differences	▲		鍵付き With lock	1,350	04246	¥11,000	10
A-860-2	▲		鍵なし Without lock	1,300	02069	¥5,800	10

●：RoHS指令対応品
▲：RoHS指令に対応可能です。お問合せ下さい。
※箱単位はご相談下さい。