キャップ付ロックハンドル

LOCK HANDLES WITH CAPS

A-247

特　徴　Feature

- 止め金押えスプリング付
- 左右兼用型
- Attached with the stopper plate push spring.
- For both left-hand and right-hand use.

仕　様
- 製品質量：A-247-1／170g
  A-247-2／75g
- 材　　質：亜鉛合金（ZDC）
- 表面仕上：A-247-1／梨地クロムめっき（MZCr）
  A-247-2／クロムめっき（MZCr）
- 鍵 番 号：0061・0062
- 適 用 扉：A-247-1／1000×500mm
  A-247-2／600×400mm
- 最大適用板厚：A-247-1／9mm
  A-247-2／5mm
- 付 属 品：大ナット・ビスセット

用　途
- 屋外配分電盤・制御盤

納　期
- 標準品・・・即納します

備　考
- No.0061-H・No.0062-Hは別売です。
  詳細は449ページをご参照下さい。
- ⚠ 止め金取付け用M8ナットの締付けトルクは6.2 N•m以下で行って下さい。（A-247-2）

Specifications
- Mass: A-247-1 main body: 170g. A-274-2 main body: 75g
- Material: Main body: Zinc alloy (ZDC)
- Finish: A-247-1: Aventurine chrome plating (MZCr). A-274-2: Chrome plating (MZCr)
- Key No.: 0061/0062
- Max. applicable door: A-247-1: 1000×500mm
  A-247-2: 600×400mm
- Max. applicable panel thickness: A-247-1: 9mm
  A-247-2: 5mm
- Accessories: Large nut and screws

Specific use
- Outdoor power/distribution and control boards

Remarks
- No.0061-H・No.0062-H are optional. See page 449.
- ⚠ Set the torque pf the M8 nut for stopper plate within 6.2N•m. (A-247-2)

〔A-247-1〕

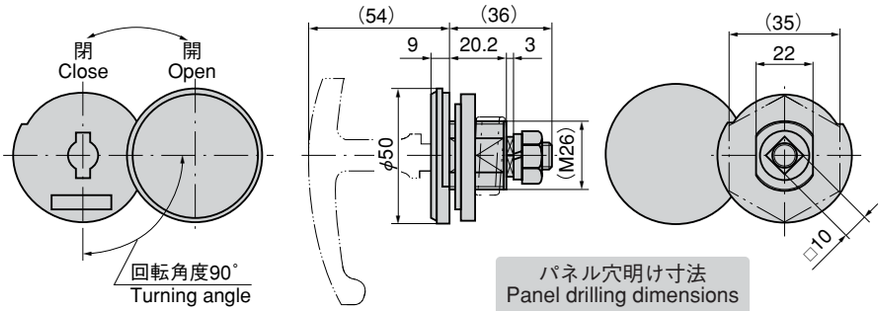

パネル穴明け寸法
Panel drilling dimensions

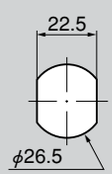

商品番号 Product No.	RoHS	CAD	コード Code	単　価 Price	箱入数 Quantity per box
A-247-1	▲		00571	¥1,050	40
A-247-2	▲	●	00572	¥830	40
No.0061-H	●	●	00182	¥170	150
No.0062-H	●		70142	¥220	200

●：RoHS指令対応品
▲：RoHS指令に対応可能です。お問合せ下さい。
※箱単位はご相談下さい。

〔A-247-2〕

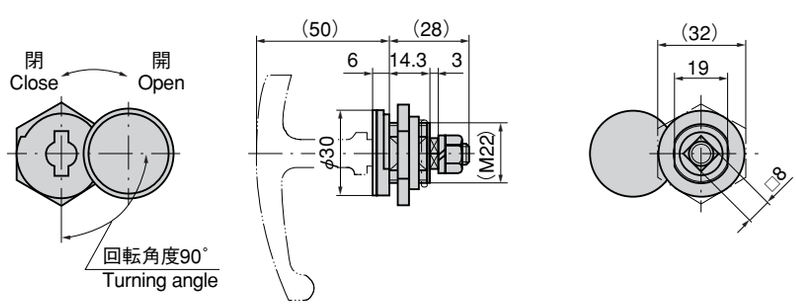

パネル穴明け寸法
Panel drilling dimensions

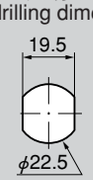

止め金
Stopper plate

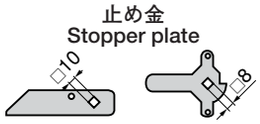

止め金は611～614ページの中からお選び下さい。
Select stopper plate on page 611 to 614.

使用例
Example of application

止め金押えスプリングが動いて作動が非常にスムーズ
Since the stopper plate push spring moves, the operation is smooth.

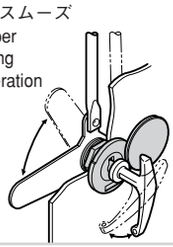

取付け方法
Installation method

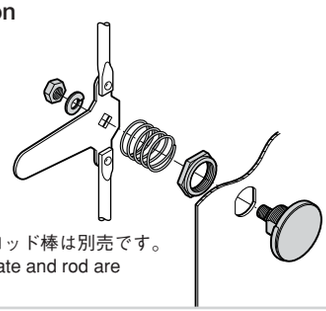

※止め金・ロッド棒は別売です。
※Stopper plate and rod are optional.
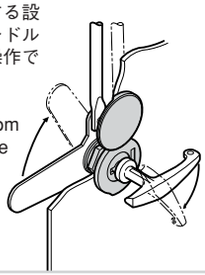
⚠
振動や止め金の自重落下防止のため、開扉の際には止め金が上方向に回転する設置方法をお勧めします。その際ハンドルを横付けにしますと、スムーズに操作できます。
Recommend to use the setting to prevent vibration or stopper plate from naturally falling, i.e. the stopper plate turns upward when unlocking the door. At this time, the handle is installed horizontally to operate smoothly.