トリガー付防水レバーロックハンドル　ステンレス製 A-1140-W

WATERPROOF HANDLES WITH TRIGGERS

自然回転防止　握りやすい大型トリガー機構

キュービクル式非常電源専用受電設備基準適合品（A-1140-W-1）
PAT.PEND.

A-1140-W-1-1

A-1140-W-2-1

A-1140-W-3-1

キーNo.TAK60
Key

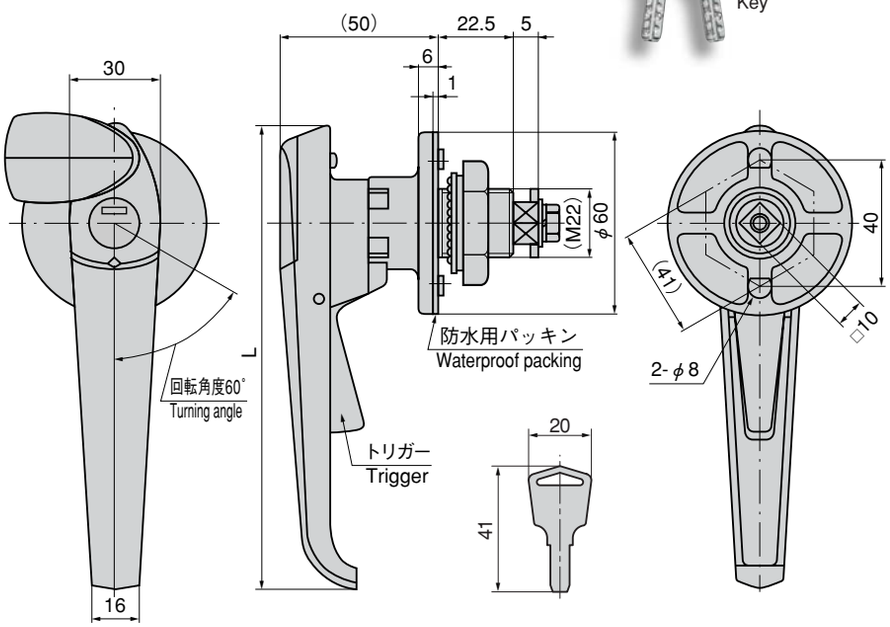

RoHS　ステンレス　防水　TAK60　マスターチェンジ　キーチェンジ　CAD

特　徴　Feature

- 錠前は操作性に優れた防塵シャッター付新型リバーシブルキーTAK60を標準装備
- トリガーを握って回転させる安全機構
- 防水タイプ（Oリング・シートパッキン使用）
- 防水規格IPX3相当
- ステンレス製で耐食性に優れています。
- 左右兼用型
- The lock comes standard with the TAK60, a new-style reversible key with an easy-to-use dustproof shutter.
- Trigger gripping and turning safety mechanism.
- Waterproof. (using O-ring and sheet packing)
- This product is equivalent for waterproof standard IPX3.
- Corrosion-resistant stainless steel is used.
- For both left-hand and right-hand use.

仕　様
- 材　　質：ステンレス鋼鋳物（SUS304）
- 表面仕上：鏡面バフ研磨
- 鍵 番 号：TAK60
- 付 属 品：大ナット・ビスセット・キー2本

用　途
- 屋外キュービクル・配分電盤

納　期
- 標準品・・・即納します

備　考
- マスターシステム、指定同番、鍵違いも製作します。お問合せ下さい。
- SUS316も製作致します。お問合せ下さい。
- 扉の締込みにはロッド棒用ローラーユニット（AC-25-RA・RB・RC）と組合せてご使用下さい。
- ⚠ 防水性能の保護等級・試験条件については、1497ページを参照下さい。

Specifications
- Material: Cast stainless steel (SUS304)
- Finish: Mirror surface buffing
- Key No.: TAK60
- Accessories: Two keys, large nut and screws

Specific use
- Outdoor cubicles and power/distribution boards.

Remarks
- Use rod roller unit (AC-25-RA/RB/RC) together for securing door.
- ⚠ For waterproof efficiency and level of protection/test conditions, please see P.1497

商品番号 Product No. 鍵付き With lock	鍵なし Without lock	RoHS 鍵付き With lock	RoHS 鍵なし Without lock	CAD 鍵付き With lock	CAD 鍵なし Without lock	L	適用扉 Applicable door	最大適用板厚 Max. applicable panel thickness	製品質量(g) Mass 鍵付き With lock	製品質量(g) Mass 鍵なし Without lock	コード Code 鍵付き With lock	コード Code 鍵なし Without lock	単価 Price 鍵付き With lock	単価 Price 鍵なし Without lock	箱入数 Quantity per box
A-1140-W-1-1-TAK60	A-1140-W-1-2	●	●		●	152	1800×700	9.8	540	530	04140	01723	¥11,000	¥8,700	20
A-1140-W-2-1-TAK60	A-1140-W-2-2	●	●		●	120		8.8	515	505	04141	01725	¥10,000	¥8,500	20
A-1140-W-3-1-TAK60	A-1140-W-3-2	●	●		●	102		8.8	490	480	04142	01727	¥9,900	¥8,300	20

●：RoHS指令対応品　▲：RoHS指令に対応可能です。お問合せ下さい。

※箱単位はご相談下さい。

パネル穴明け寸法
Panel drilling dimensions

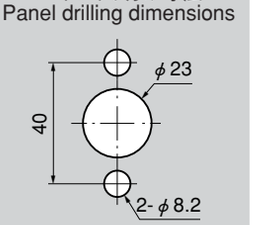

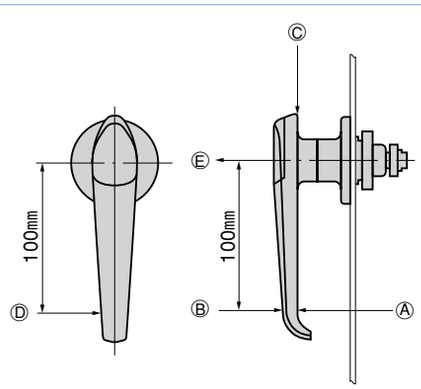

ハンドルの強度試験（A-1140-W-1）
Handle strength inspection (A-1140-W-1)

名称 Name	荷重方向 Direction of load	耐荷重 N(kgf) Load resistance
ハンドル Handle	Ⓐ引張り Tension	980 (100)
	Ⓑ圧迫 Pressure	
	Ⓒ垂直 Vertical	
鍵部 lock	Ⓓ捻り Twist	490 (50)
止金具取付部 Stopper plate installing section	Ⓔ引張り Tension	

※箱単位はご相談ください。

止め金
Stopper plate

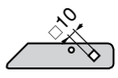

止め金は611～615ページの□10穴の中からお選び下さい。
Select the stopper plate with 10-hole on page 611 to 615.