あおりファスナー　ステンレス製 C-1835　鉄製 C-835

RoHS　ステンレス　CAD

GATE FASTENERS

C-1835-A
（面付けタイプ）
Surface mounting type

C-835-B
（埋込タイプ）
Embedded type

特　徴　Feature

- トリガー付きの耐振動安全設計
- デッドボルトは衝撃に強い鍛造製です。
- 大型のあおり又はウイング止めに最適です。
- Safety design incorporating a trigger provides vibration resistance.
- The dead bolt made of forged iron provides excellent impact resistance.
- Optimal for large gates or wing fasteners.

〔C-1835〕
仕　様　●材　　質：ステンレス鋼板（SUS304）
　　●表面仕上：バレル研磨
〔C-835〕
仕　様　●材　　質：冷間圧延鋼板（SPCC）
　　●表面仕上：亜鉛めっきユニクロ処理（MFZn）
用　途　●ウィング車・平ボディー・保冷車
納　期　●標準品・・・即納します

〔C-1835〕
Specifications
- Material: Stainless steel (SUS304)
- Finish: Barrel polishing

〔C-835〕
Specifications
- Material: Cold rolled steel (SPCC)
- Finish: Zinc plating unichrome treatment (MFZn)

Specific use
- Wing body trucks, flat body vehicles and cold storage vehicles

商品番号 Product No.	RoHS	CAD	製品質量(g) Mass	コード Code	単　価 Price	箱入数 Quantity per box
C-1835-A	●	○	650	22812	￥6,600	8
C-1835-B	●	○	915	22813	￥7,500	8
C-835-A	▲	○	650	22244	￥4,200	100
C-835-B	▲	○	945	22811	￥5,200	100

●：RoHS指令対応品
▲：RoHS指令に対応可能です。お問合せ下さい。
※箱単位はご相談下さい。

〔C-1835-A
C-835-A〕

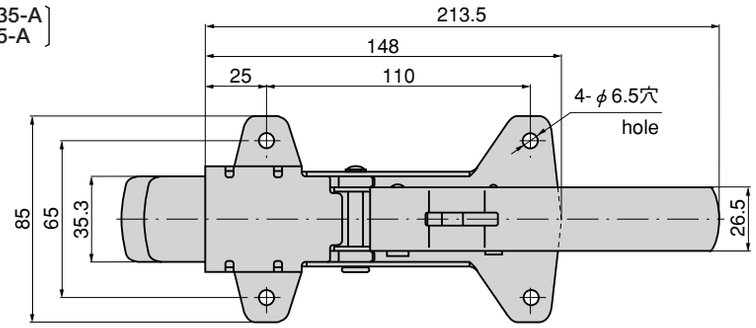

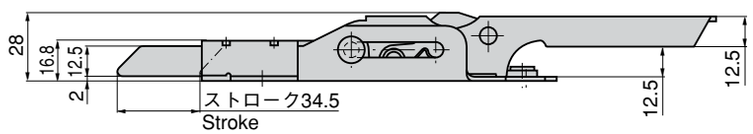

〔C-1835-B
C-835-B〕

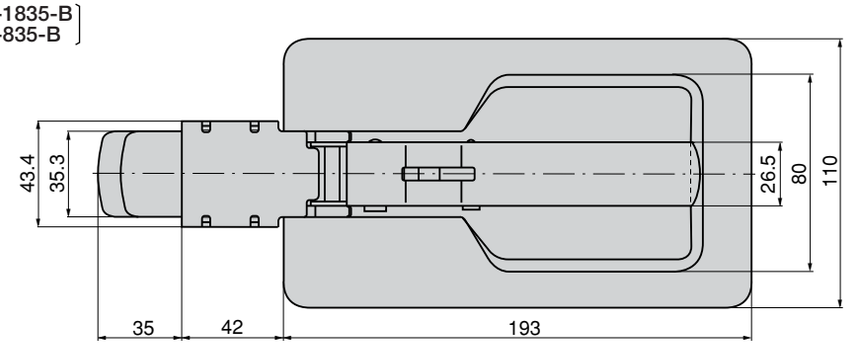

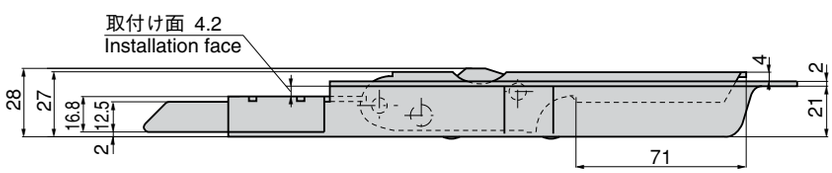

パネル穴明け寸法
Panel drilling dimensions

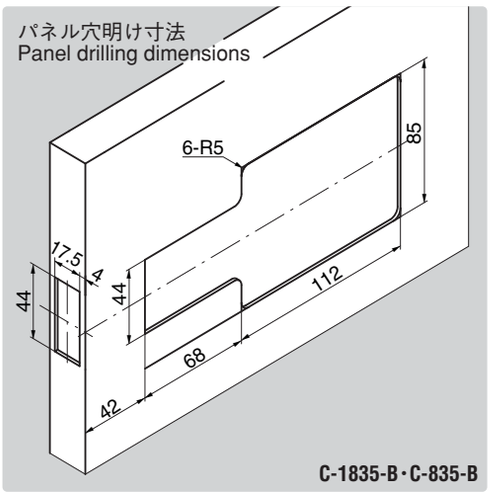

C-1835-B・C-835-B

使用例
Example of application

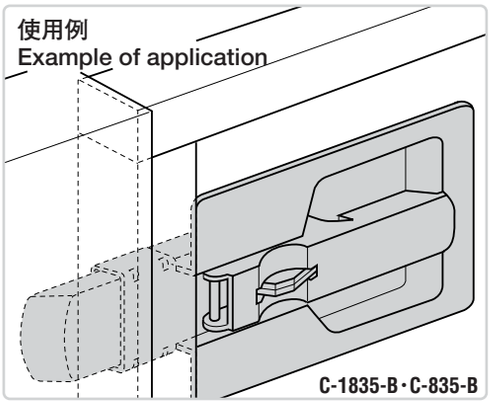

C-1835-B・C-835-B

E-mail Address
東　京 E-mail : tokyo@takigen.co.jp
大　阪 E-mail : osaka@takigen.co.jp
名古屋 E-mail : nagoya@takigen.co.jp
札　幌 E-mail : sapporo@takigen.co.jp
仙　台 E-mail : sendai@takigen.co.jp
新　潟 E-mail : niigata@takigen.co.jp
宇都宮 E-mail : utunomiya@takigen.co.jp
浦　和 E-mail : urawa@takigen.co.jp