ローラーキャッチ

RoHS CAD ステンレス製 **C-1128** 鉄製 **C-128**

ROLLER CATCHES

C-1128

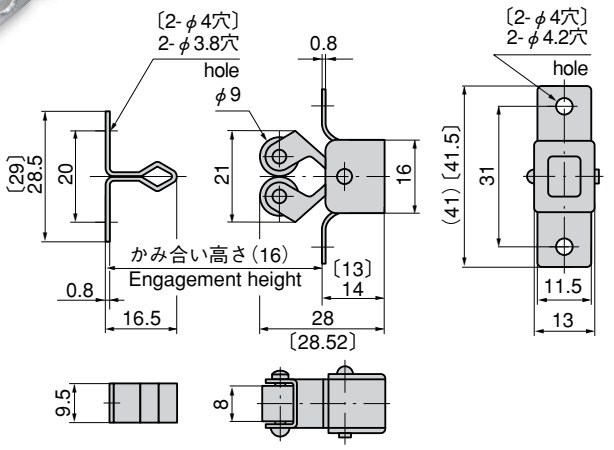

※〔 〕はステンレスの寸法です。
Dimension in angle brackets are for stainless steel.

特 徴 Feature

- ステンレス製で耐食性に優れています。(C-1128)
- 鉄製ですので溶接(スポット)もできます。
- Corrosion-resistant stainless steel is used. (C-1128)
- It's made of iron so welding (spot) can be executed.

〔C-1128〕

仕 様
- 材 質：本体／冷間圧延ステンレス鋼板(SUS304)
- 表面処理：鏡面バフ研磨
- 引抜き荷重：17N(1.8kgf)

〔C-128〕

仕 様
- 材 質：冷間圧延鋼板(SPCC)
- 表面仕上：亜鉛めっきユニクロ処理(MFZn)
- 引抜き荷重：12N(1.3kgf)

用 途
- 小型分電盤・スチールキャビネット・キッチン戸棚・木製家具

納 期
- 標準品・・・即納します

〔C-1128〕

Specifications
- Material: Mainbody: Cold rolled stainless steelplate (SUS304)
- Finish: Mainbody: Mirror surface buffing
- Removal load (reference): 17N(1.8kgf)

〔C-128〕

Specifications
- Material: Cold rolled steel plate (SPCC)
- Finish: Zinc plating unichrome treatment (MFZn)
- Removal load (reference): 12N(1.3kgf)

Specific use
- Small distribution boards, steel cabinets, kitchen sideboards and wooden furniture

商品番号 Product No.	RoHS	CAD	製品質量(g) Mass	コード Code	単 価 Price	箱入数 Quantity per box
C-128	▲	●	23	20403	¥110	60
C-1128	●		22	23805	¥270	

●：RoHS指令対応品 ▲：RoHS指令に対応可能です。 ※箱単位はご相談下さい。
お問合せ下さい。

産業用錠前の**セキュリティアップ** タキゲンの **TAK 60.70.80**