押ボタン錠

PUSH-BUTTON LOCKS

C-872

C-872-P

キーNo.T0230
Key

使用例　Example of application

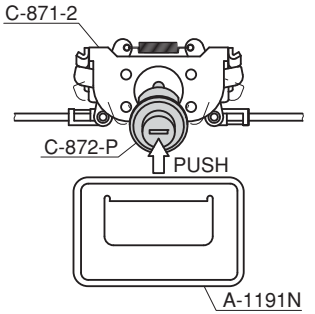

各種取手と組合せて使用できます。
This product can be used in combination with various handles.

パネル穴明け寸法
Panel drilling dimensions

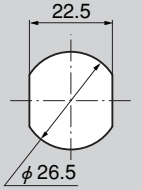

特　徴　Feature

- 錠前は防塵シャッター付リバーシブルキーです。
- 各種リンク装置(C-871-1、C-871-2)と組合せることによりワンタッチで開閉できます。
- The lock device has a dust proof shutter and the key is reversible.
- Can be opened/closed by one-touch, use in combination with various link device (C-871-1,C-871-2).

仕　様
- 材　　質：亜鉛合金(ZDC)
- 表面仕上：クロムめっき(MZCr)
- 付 属 品：キー2本

用　途
- 特装車・バス・トランクリッド・キャビン

納　期
- 標準品・・・即納します

備　考
- 各種施錠装置と組合せてご使用下さい。
- Sタイプ(ねじ穴)とPタイプ(球形)のプッシュロッドがあります。
- ⚠ 快適にご使用頂くために、随時潤滑スプレー等を注入し、動作確認して下さい。

Specifications
- Material: Zinc alloy (ZDC)
- Finish: Chrome plating (MZCr)
- Accessories: Two keys

Specific use
- Specially equipped vehicles, bus's trunk lids, cabins.

Remarks
- Use in combination with various lock devices is recommended.
- Two types of the pushrods, S type (with screw holes) and P type (spherical) are in stock.
- ⚠ For smooth operation, lubricate it by oil spray at certain intervals and check the operation.

商品番号 Product No.	RoHS	CAD	製品質量(g) Mass	コード Code	単価 Price	箱入数 Quantity per box
C-872-S	▲	●	120	22194	¥1,900	100
C-872-P	▲	●		22195	¥1,900	100
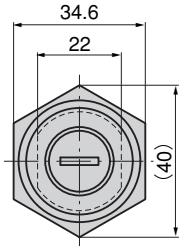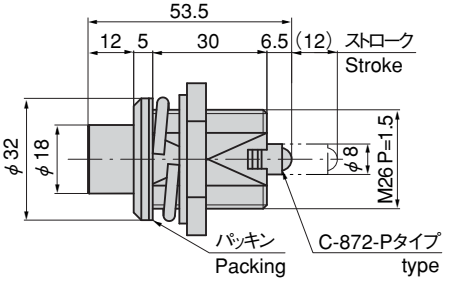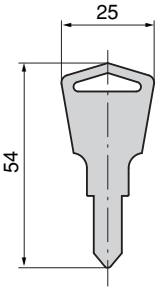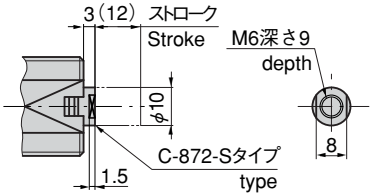
●：RoHS指令対応品　▲：RoHS指令に対応可能です。お問合せ下さい。　※箱単位はご相談下さい。