大型カードホルダー

CARD HOLDERS

C-26-タテ-ニ

C-26-タテ-ニ-1
C-26-Vertical-NI-1

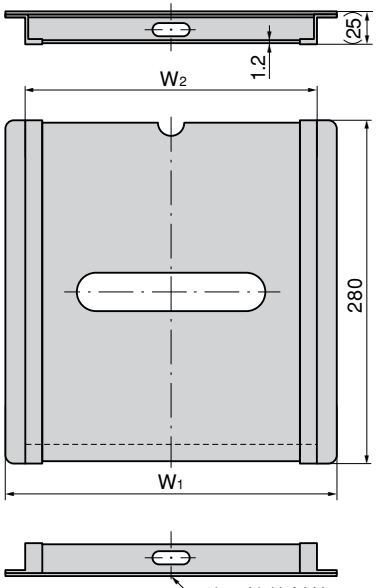

片面接着剤付
One-side surface with adhesive

特　徴　Feature

- 裏面接着剤付
- 横幅は任意の寸法で製作致します。(50枚以上)
- 透明カバーでカードを保護します。
- Back surface with adhesive.
- Your required dimension of the width is available. (50 sheets or more)
- The clear cover protects cards.

仕　様	●材　　質：枠／ABS樹脂 本体／塩化ビニル(PVC)透明
用　途	●仕様書・図面入れ
納　期	●標準品・・・即納します
Specifi-cations	●Material: Frame: ABS resin Main body: Polyvinylchloride (PVC) Transparency
Specific use	●For holding specifications and drawings

商品番号 Product No.	RoHS	W_1	W_2	製品質量(g) Mass	コード Code	単　価 Price	箱入数 Quantity per box
C-26-タテ-ニ-1 C-26-Vertical-NI-1	▲	265	238	163	21246	¥1,150	20
C-26-タテ-ニ-2 C-26-Vertical-NI-2	▲	315	288	186	21247	¥1,350	15
C-26-タテ-ニ-3 C-26-Vertical-NI-3	▲	355	328	212	21248	¥1,500	12

●：RoHS指令対応品　▲：RoHS指令に対応可能です。お問合せ下さい。　※箱単位はご相談下さい。

参考用紙寸法	
用　紙	H×W
A 4	297×210
B 5	257×182
A 5	210×148
B 6	182×128
A 6	148×105