抗菌庫内安全押棒

FC-701

ANTIBACTERIAL INSIDE SAFETY PUSH-RODS

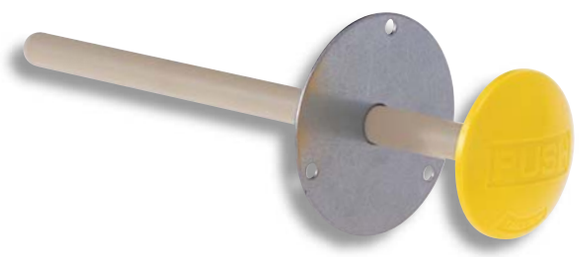

FC-701

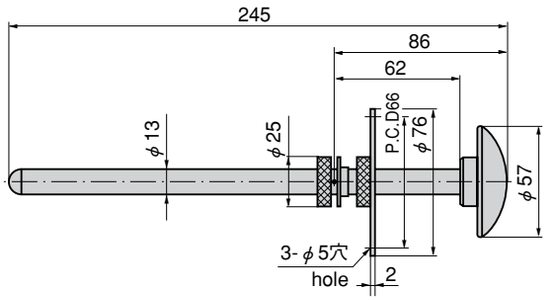

商品番号 Product No.	RoHS	製品質量(g) Mass	コード Code	単価 Price	箱入数 Quantity per box
FC-701	●	160	62807	¥1,250	15

●：RoHS指令対応品　▲：RoHS指令に対応可能です。お問合せ下さい。　※箱単位はご相談下さい。

特徴 Feature

- 細菌類・カビ類などの繁殖および悪臭を防ぎます。
- 人体に対して極めて安全性が高い抗菌剤を使用しています。
- 庫内安全押棒の取付けにより庫内側から開扉できます。
- To prevent from getting moldy and shut out unpleasant smell.
- An antibacterial substance is used for safety and health of people.
- With this push rod, the door can be opened from the inside.

仕様
- 材質
  押棒／グラスファイバー(不飽和ポリエステル樹脂)
  ヘッド／抗菌剤練込みポリカーボネート(PC)
  フランジ／冷間圧延ステンレス鋼板(SUS304)

用途
- ウォークイン型の冷凍冷蔵庫等の庫内側に取付けて、外部から施錠された場合に使用
- 密閉用ハンドルFA-662(202ページ)・FA-601(198ページ)・FA-602(206ページ)・FA-603(212ページ)専用

納期
- 標準品・・・即納します

備考 ⚠
- 扉厚さに応じて押棒を切断し、長さを調整して下さい。
- 破損や故障した場合は、至急、交換して下さい。
- 定期的な動作確認をして下さい。

Specifications
- Material: Push rod: Glass fiber
  Head: Antibacterial polycarbonate (PC)
  Flange: Cold rolled stainless steel plate (SUS304)

Specific use
- Install inside the walk-in type freezer etc to use when locked from the outside
- Special for airtight handles FA-662/601/602/603

Remarks ⚠
- Cut it to adjust length to door thickness
- Replace immediately when break or trouble occurs.
- Check function periodically.

庫内安全押棒取付け方法(FC-701)
Inside safety push-rod installation method

押棒使用説明シール(別売)
Explanatory seal (optional)

(庫内押棒の近くに貼付して下さい。
Paste up this explanation seal near the push-rod.)

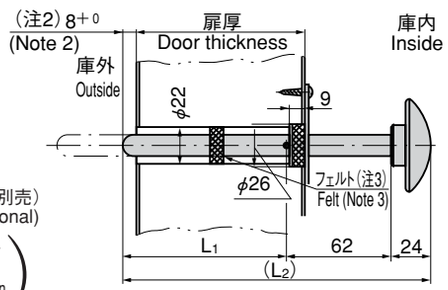

扉厚さに応じて押棒を切断し長さを調整して下さい。
Cut the push rod according to the door thickness and optimum length.

注1.引手代りに使用すると故障の原因になります。
注2.扉厚さに応じて押棒を切断する場合、図示の寸法が8mmより長くなると施錠の際、内部安全装置が働きロック状態が不完全になります。
注3.フェルトパッキンにはシリコングリスを含浸して下さい。

Note 1.Using it as a pull may cause trouble.
Note 2.When cutting push-rod, if dimension in the figure exceeds 8mm, locking will not be perfect because the inside safety mechanism works.
Note 3.Apply silicon grease to felt packing.

〔取付け寸法例〕
Example of installing dimensions

適用ハンドル Applicable handle	
FA-601	L_1=扉厚+2mm Door thickness (L_2)=扉厚+98mm Door thickness
FA-602	最大扉厚：145mm Max. door thickness
FA-603	最小扉厚：30mm Min. door thickness
FA-662	※但し、FA-601の最小扉厚は50mmです。 ※But, Min-applicable door thickness of FA-601 is 50mm.

使用例
Example of application

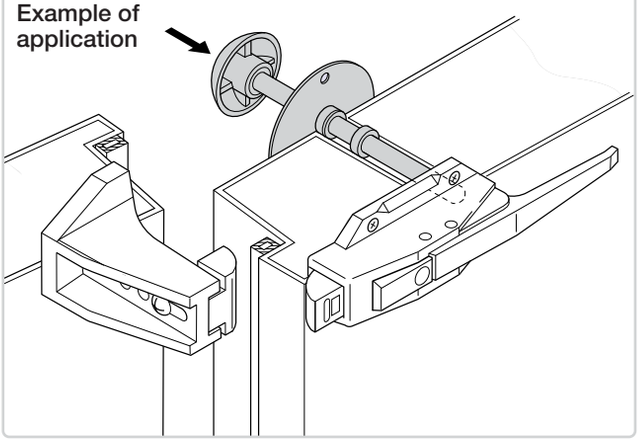

特注庫内安全押棒のご案内
Custom-made inside safety push rods

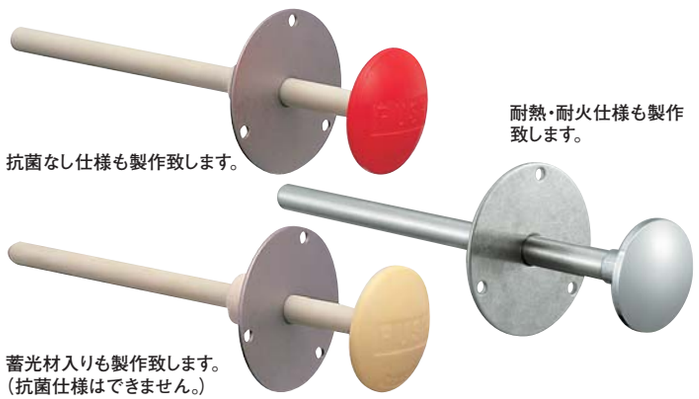

抗菌なし仕様も製作致します。

耐熱・耐火仕様も製作致します。

蓄光材入りも製作致します。
(抗菌仕様はできません。)

E-mail Address
東京 E-mail : tokyo@takigen.co.jp
大阪 E-mail : osaka@takigen.co.jp
名古屋 E-mail : nagoya@takigen.co.jp
札幌 E-mail : sapporo@takigen.co.jp
仙台 E-mail : sendai@takigen.co.jp
新潟 E-mail : niigata@takigen.co.jp
宇都宮 E-mail : utunomiya@takigen.co.jp
浦和 E-mail : urawa@takigen.co.jp