スライディングドア用ハンドル　FD-150-H-C

SLIDING DOORS HANDLES

FD-150-H-C-1

〔FD-150-H-C-1　両用〕

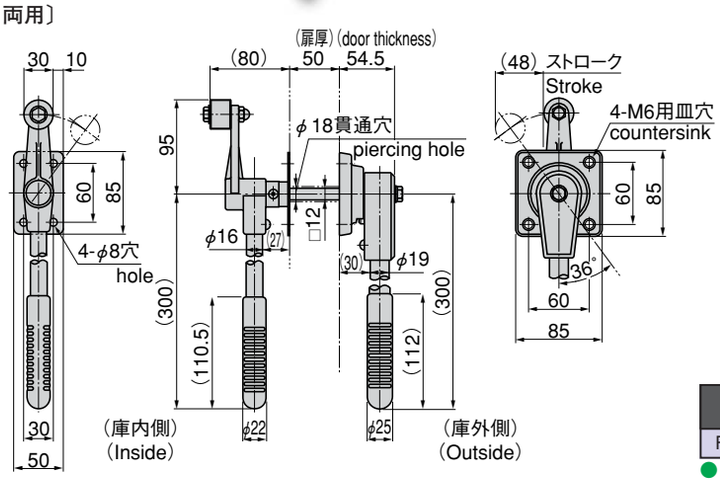

特　徴　Feature

- 密閉スライディングドア金具FD-150と組合せて使用することにより非常に軽い動作が得られます。
- 左右兼用型
- Using sliding door fittings FD-150 together makes door to move very smoothly.
- Can be installed for both left-hand and right-hand use.

仕　様
- 製品質量：2,100g
- 材　　質：本体／黄銅鋳物（YBsC）
  取手／ステンレスパイプ（SUS304）
- 表面仕上：本体／クロムめっき（MBCr）

用　途
- プレハブ冷蔵庫の引戸

納　期
- 標準品・・・納期お問合せ下さい

備　考
- スライディングドアFD-150-1～3は扉の残り代がありませんので、ご使用の際はLとP_2を残り代分だけ短くして下さい。（100mm以上必要です。）この場合は残り代の分だけ狭くなります。（1452ページ）

Specifications
- Mass: 2,100g
- Material
  Main body: Brass casting (YBsC)
  Handle: Stainless steel pipe (SUS304)
- Finish: Main body: Chrome plating (MBCr)

Specific use
- Prefab freezer sliding doors

Remarks
- For the sliding door FD-150-1~3, there is no remaining space in the door so shorten the L and P_2 by the remaining space when using, (At least 100mm is needed.) In this case, the opening width is naturally shortened by the remaining space.(page 1452)

商品番号 Product No.	RoHS	CAD	コード Code	単　価 Price	箱入数 Quantity per box
FD-150-H-C-1			64081	￥18,000	1

●：RoHS指令対応品　▲：RoHS指令に対応可能です。お問合せ下さい。　※箱単位はご相談下さい。

FD-150-H-C-2

〔FD-150-H-C-2　両用〕

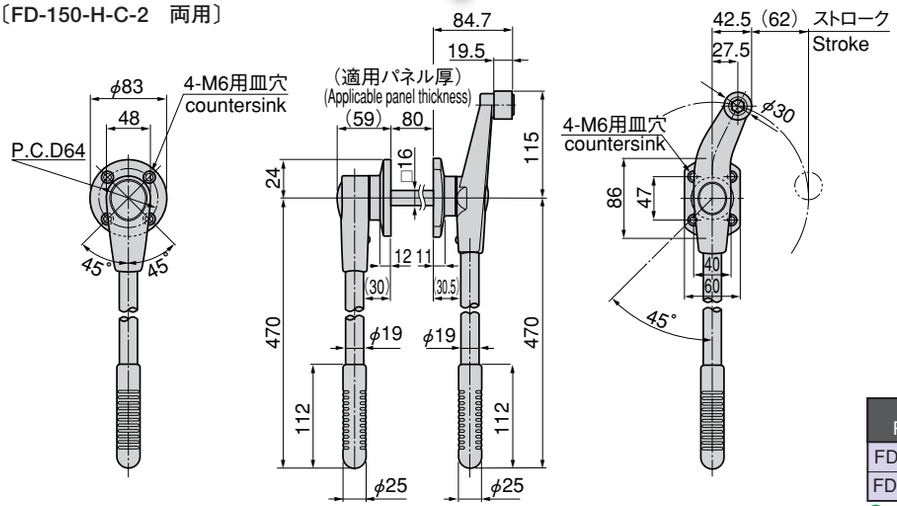

特　徴　Feature

- 密閉用スライディングドア金具FD-150と組合せて使用することにより非常に軽い動作が得られます。
- Using sliding door fittings FD-150 together makes door to move very smoothly.

仕　様
- 製品質量：3,700g
- 材　　質：本体／黄銅鋳物（YBsC）
  取手／ステンレスパイプ（SUS304）
- 表面仕上：本体／梨地クロムめっき（MBCr）

用　途
- プレハブ冷蔵庫の引戸

納　期
- 特注品・・・納期ご連絡します

備　考
- スライディングドアFD-150-1～3は扉の残り代がありませんので、ご使用の際はLとP_2を残り代分だけ短くして下さい。
  （122.5mm以上必要です。）この場合開口幅は残り代の分だけ狭くなります。（1452ページ）

Specifications
- Mass: 3,700g
- Material
  Main body: Brass casting (YBsC)
  Handle: Stainless steel pipe (SUS304)
- Finish: Main body: Aventurine chrome plating (MBCr)

Specific use
- Prefab freezer sliding doors

Remarks
- For the sliding door FD-150-1~3, there is no remaining space in the door, so shorten the L and P_2 by the remaining space when using. (At least 122.5mm is needed.) In this case, the opening width is naturally shortened by the remaining space. (page 1452)

商品番号 Product No.	RoHS	CAD	コード Code	単　価 Price	箱入数 Quantity per box
FD-150-H-C-2-L			64209	￥26,000	1
FD-150-H-C-2-R			64210	￥26,000	1

●：RoHS指令対応品　▲：RoHS指令に対応可能です。お問合せ下さい。　※箱単位はご相談下さい。