重量用キャスター　ストッパー付 K-507YS　ストッパーなし K-507Y　固定 K-557Y

HEAVY DUTY SWIVEL AND RIGID CASTERS

K-507YNS-150

K-557YN-150

〔K-507YS・K-507YNS
K-507Y・K-507YN〕

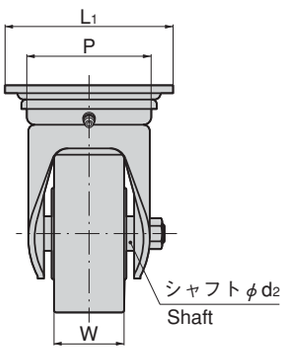

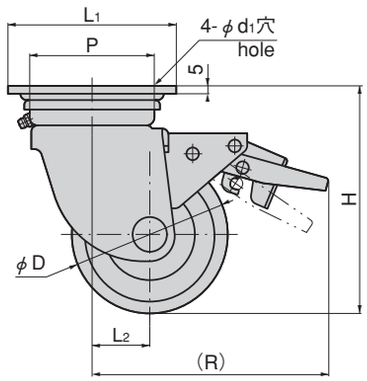

〔K-557Y・K-557YN〕

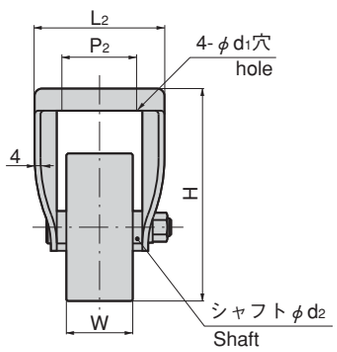

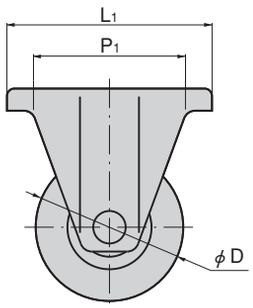

〔K-507YS・K-507YNS
K-507Y・K-507YN〕

NEW　CAD

特　徴　Feature

- ストッパー付きでは最大の荷重
- ON・OFF操作ペダルはともに踏込み方式のため、使用方法が簡易
- The largest load among the stopper-incorporated types.
- Easy-to-operate pedal pressing type for turning ON/OFF.

仕　様　●材　質：本体／熱間圧延鋼板（SPHC）
車輪／UMCナイロン（濃紺色）
●表面仕上：本体／亜鉛めっきユニクロ処理（MFZn）
用　途　●重荷重用台車・大型機械
納　期　●外注品・・・納期ご連絡します
備　考　●固定車はK-557Yをご使用下さい。
●使用温度：－40～＋130℃
（ただしグリスなど変更が必要です）

Specifications　● Material: Main body: Hot rolled steel plate (SPHC).
Wheel: UMC nylon (Navy blue)
Finish: Zinc plating unichrome treatment (MFZn)
Specific use　● Heavy-duty flatbed pushcarts and large equipment
Remarks　● Use K-557Y for the rigid type
● Ambient temperature: -40˚C to +130˚C
(Change of grease etc may be needed)

〔K-557Y・K557YN〕

特　徴　Feature

- 車輪回転部にボールベアリングを採用、車輪の回転がスムーズです。
- Ball bearings are incorporated in the wheel axle so wheel turns smoothly.

仕　様　●材　質：本体／熱間圧延鋼板（SPHC）
車輪／UMCナイロン（濃紺色）
●表面仕上：本体／亜鉛めっきユニクロ処理（MFZn）
用　途　●重荷重用台車・大型機械
納　期　●外注品・・・納期ご連絡します
備　考　●自在車はK-507YS・K-507Yをご使用下さい。
●車輪は他の材質もあります。

Specifications　● Material: Main body: Hot rolled steel plate (SPHC)
Wheel: UMC nylon (Navy blue)
● Finish: Zinc plating unichrome treatment (MFZn)
Specific use　● Heavy-duty flatbed pushcarts and large equipment
Remarks　● Use K-507YS and K-507Y for the swivel type.

商品番号 Product No. スットパー付き With stopper	スットパーなし Without stopper	RoHS	CAD	φD	H	L1×L1	P×P	L2	W	φd1	φd2	(R)	許容荷重kN(kgf) Allowable load	ストッパー付き製品質量(g) With stopper Mass	コード Code ストッパー付き With stopper	コード Code ストッパーなし Without stopper	単価 Price ストッパー付き With stopper	単価 Price ストッパーなし Without stopper	箱入数 Quantity per box ストッパー付き With stopper	箱入数 Quantity per box ストッパーなし Without stopper
K-507YS-100	K-507Y-100	▲	●	100	144	108×108	80×80	37	45	11	17	152	4.50（460）	2,070	31368	31364	¥4,500	¥3,700	10	10
NEW K-507YNS-130	K-507YN-130			130	177	108×108	80×80	40	50	11	20	187	4.90（500）	3,520	31567	31570	¥6,000	¥5,200	8	10
NEW K-507YNS-150	K-507YN-150			150	198	120×120	90×90	45	50	11	20	197	5.39（550）	4,280	31568	31571	¥6,900	¥6,000	6	8
NEW K-507YNS-200	K-507YN-200			200	250	140×140	112×112	58	63	14	25	252	6.48（660）	7,140	31569	31572	¥13,000	¥11,000	3	3

●：RoHS指令対応品　▲：RoHS指令に対応可能です。お問合せ下さい。

商品番号 Product No.	RoHS	CAD	φD	H	L1×L2	P1×P2	W	φd1	φd2	許容荷重kN(kgf) Allowable load	製品質量(g) Mass	コード Code	単価 Price	箱入数 Quantity per box
K-557Y-100	▲	●	100	144	139×88	103×52	45	11	17	4.50（460）	1,390	31372	¥2,900	2
NEW K-557YN-130			130	177	140×96	100×56	50	11	20	4.90（500）	2,520	31573	¥4,200	10
NEW K-557YN-150			150	198	140×96	100×56	50	11	20	5.39（550）	2,730	31574	¥5,000	8
NEW K-557YN-200			200	250	151×102	112×63	63	14	25	6.48（660）	4,900	31575	¥8,800	4

●：RoHS指令対応品　▲：RoHS指令に対応可能です。お問合せ下さい。　※箱単位はご相談下さい。

産業用錠前のセキュリティアップ　タキゲンのTAK 60.70.80