ティルトスライドレール

TILT SLIDE RAIL

RoHS **K-254**

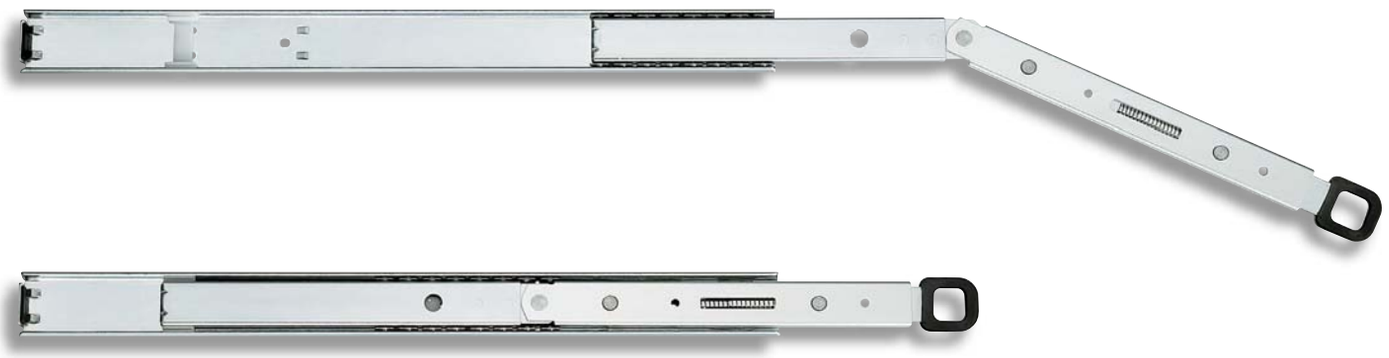

K-254-16

特　徴　Feature

- 通常は水平を保ちますが、リングレバーを引くことにより先端200mmを上下に25°傾けることができ、高い位置のキーボード操作や配線処理が楽に行えます。
- リング部には手に優しいラバーコーティングが施されています。
- 簡易ロック機構付で振動によるレールの飛び出しがありません。
- Normally remains level but, when the ring lever is pulled, the end part 200mm long can tilt up or down 25° to allow the user to use a keyboard or carry out wiring at a high position with ease.
- The ring is rubber-coated to provide pleasant feel.
- A simple lock mechanism prevents inadvertent protruding of the rail.

仕　様	●材　　質：冷間圧延鋼板(SPCC) ●表面仕上：亜鉛めっきユニクロ処理(MFZn)
用　途	●サーバラック・PC周辺機器・通信機器
納　期	●標準品・・・即納します
備　考	●取付ねじはM4バインドねじ、または小ねじをご使用下さい。
⚠	●500g以上の荷重はかけないで下さい。

Specifi-cations	●Material: Cold-rolled steel plate (SPCC) ●Finish: Zinc plating chromate treatment (MFZn)
Specific use	●Server racks, PC peripheral devices and communications devices
Remarks	●Use M4 binding screws or machine screws for installation.
⚠	●Do not apply a weight of 500g or more.

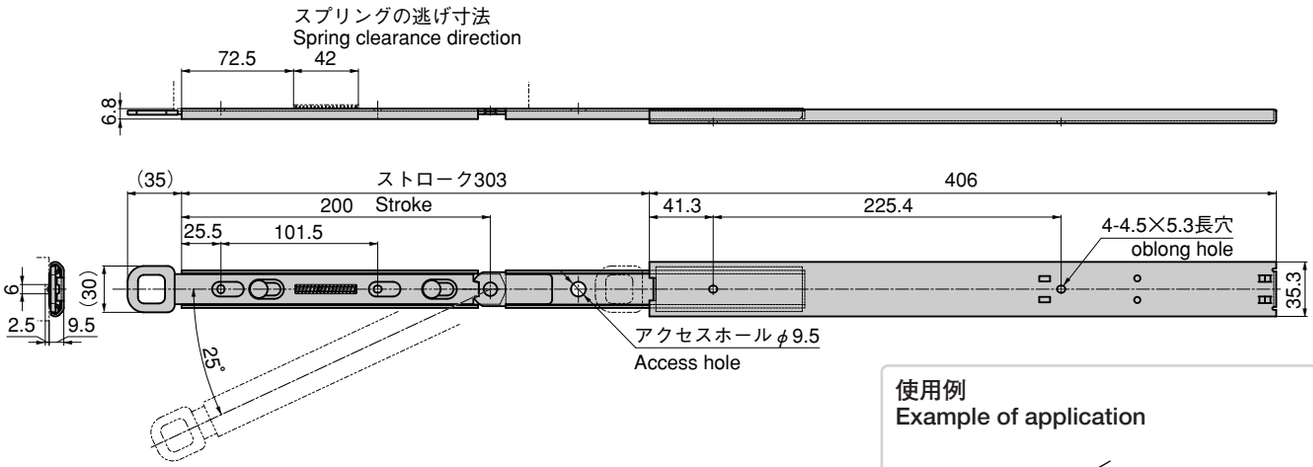

使用例
Example of application

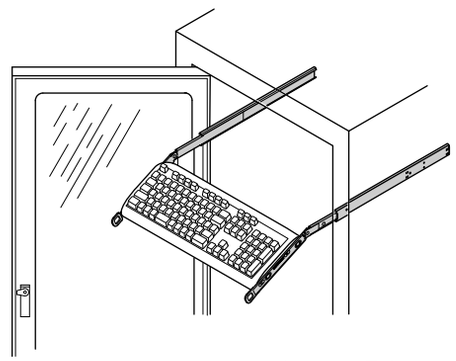

サーバラックに最適です。
Ideal for server racks.

※表中の単価は1本を表します。Price on the table indicates one rail.

商品番号 Product No.	RoHS	CAD	製品質量(g) Mass	コード Code	単　価 Price	箱入数 Quantity per box
K-254-16	●		478	31360	¥1,600	20

●：RoHS指令対応品　▲：RoHS指令に対応可能です。お問合せ下さい。　※箱単位はご相談下さい。

即日配達のタキゲン―全国直販店―
東　京 ☎(03)3492-2001 Fax.(03)3492-3001
大　阪 ☎(06)6933-8001 Fax.(06)6933-8000
名古屋 ☎(0568)75-5001 Fax.(0568)77-2200
札　幌 ☎(011)846-2001 Fax.(011)846-0900
仙　台 ☎(022)235-2101 Fax.(022)283-0110
新　潟 ☎(025)274-2500 Fax.(025)274-5700
宇都宮 ☎(028)627-8001 Fax.(028)627-8000
浦　和 ☎(048)855-3111 Fax.(048)855-8705