電磁ロック　LE-36

ELECTROMAGNETIC LOCKS

PAT.PEND.

LE-36

特　徴　Feature

- ●枠側面付けタイプの電気錠
- ●厚さ20㎜の薄型タイプ
- ●通電時解錠型
- ●カムロックと組合せて使用することにより非常時（停電など）キーによる解錠ができます。
- ●Frame side attachment type.
- ●Thin type with 20mm in thickness.
- ●Energized unlocking type.
- ●With cam lock used together, lock can be released with a key in an emergency. (power failure for example)

仕　様
- ●製品質量：220g
- ●定格電圧：DC24V（連続定格）
- ●消費電力：2W（83mA）
- ●材　　質：ケース／冷間圧延鋼板（SPCC）
  ラッチ／冷間圧延ステンレス鋼板（SUS）
- ●表面仕上：ケース／ニッケルめっき（MFNi）
- ●止め金付属
- ●使用周囲温度：－5～40℃（氷結しないこと）
- ●使用周囲湿度：45～85%RH（結露しないこと）

用　途
- ●キーボックス・ロッカーなど、小型ボックスの施解錠管理システム

納　期
- ●特注品・・・納期ご連絡します

操作手順
- ●施錠操作：
  1.閉扉により、トリガーをプッシュ
  2.カマ（ラッチ）：ロック（自動施錠）
- ●解錠操作：
  1.ソレノイドへ通電により、カマ（ラッチ）：ロック解錠（通電状態のみ）
  2.扉を手前に引くとカマ（ラッチ）が上へ動き、開扉

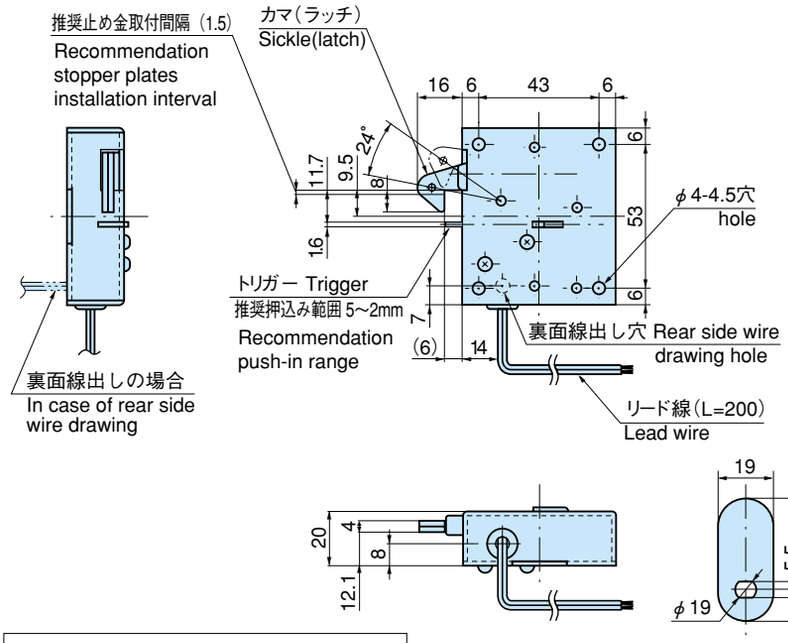

Specifications

- ●Mass: 220g
- ●Rated voltage: DC 24V (continuous)
- ●Power consumption: 2W (83mA)
- ●Material: Case: Cold rolled steel plate (SPCC)
  Latch: Cold rolled stainless steel (SUS)
- ●Finish: Case: Nickel plating (MFNi)
- ●Accessories: stopper plate
- ●Ambient temperature: −5 to +40℃ (non-condensing)
- ●Ambient humidity: 45%RH to 85%RH (non-dewing)

Specific use
- ●Suitable for small box locking/unlocking control systems for key boxes, lockers etc

Operating Procedure
- ●Locking:
  1.Push the trigger key with the door being closed
  2.The sickle (latch) is locked automatically
- ●Unlocking:
  1.The sickle is unlocked through a solenoid operation (only when the equipment is activated)
  2.When the door is pulled forward, the sickle (latch) moves up and the door opens

取付け参考図
Installation drawings (Reference)

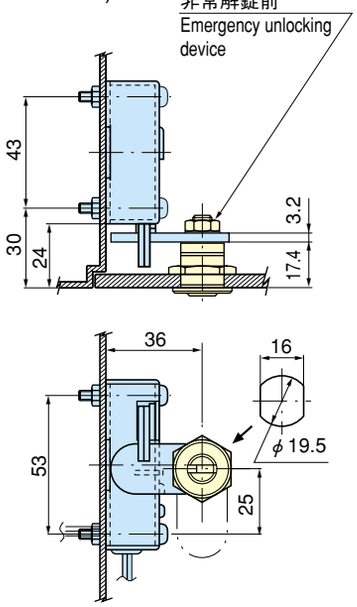

推奨錠前C-187-3左使用は特注品になります。
Recommendation lock C-187-3 left hand use become special orders.

使用例
Example of application

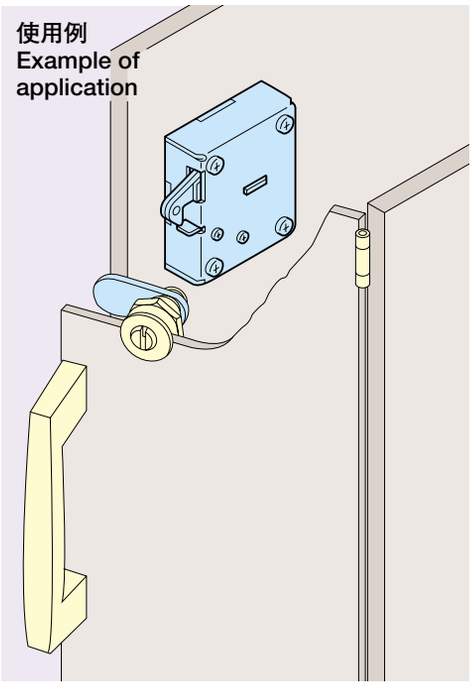

商品番号 Product No.	コード Code	価　格 Price	箱入数 Quantity per box
LE-36	50130	￥4,050	40

スピード開発　タキゲンはあなたの工場です　お客のニーズをスグ創ります　―協力開発のタキゲン―