メガロック

MEGA LOCKS

LE-810-RC

〔送信機（LE-810-RCのみ）〕
Transmitter

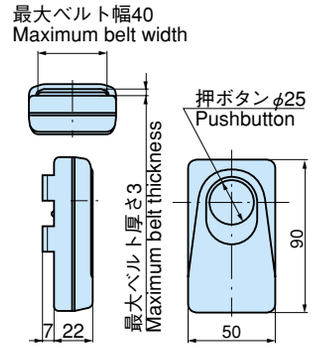

〔電気錠取付板（RC・CC共通）〕
Electric lock installation plate
(same RC and CC)

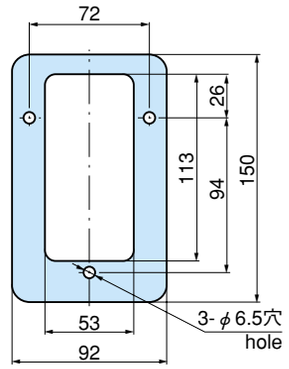

〔本　体〕
Main body

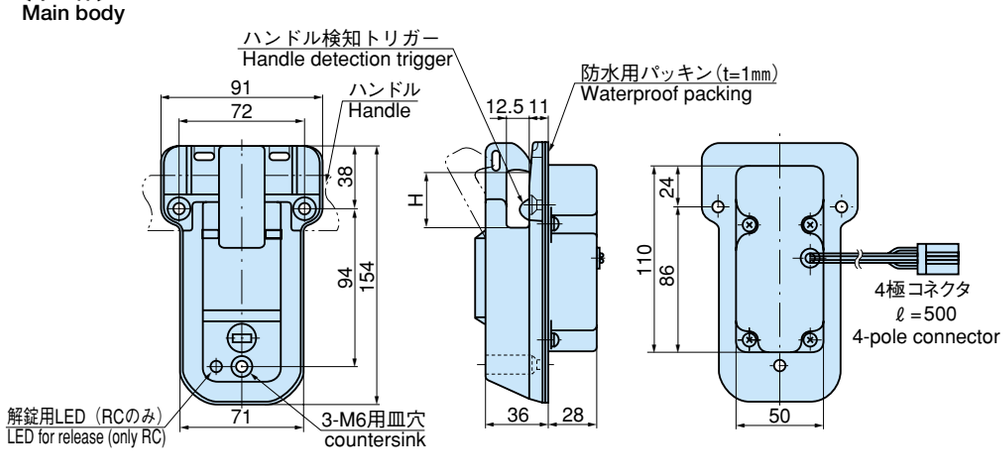

電気錠
パネル穴明け寸法（RC・CC共通）
Electric lock
Panel drilling dimensions
(RC and CC are the same)

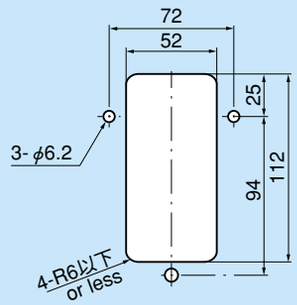

〔受信機（コントローラー）〕
Receiver (controller)

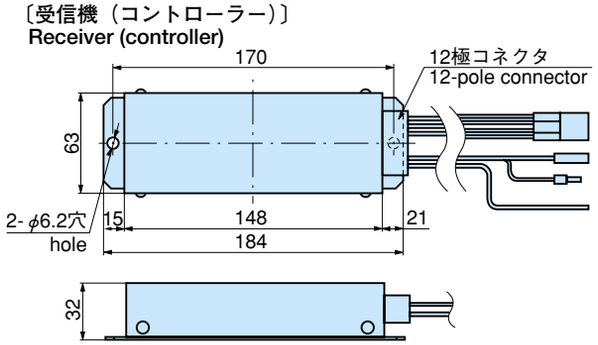

〔押しボタンスイッチ（LE-810-CCのみ）〕
Pushbutton switch
(LE-810-CC only)

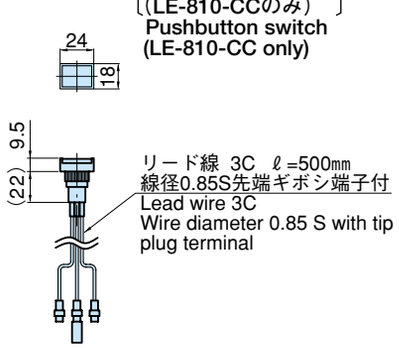

押しボタンスイッチ
パネル穴明け寸法
Push-button switch
Panel drilling dimensions

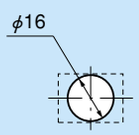

東京本社 ☎(03)3492-2001 Fax.(03)3492-3001
札　幌 ☎(011)846-2001 Fax.(011)846-0900
仙　台 ☎(022)235-2101 Fax.(022)283-0110
大　阪 ☎(06)6933-8001 Fax.(06)6933-8000
新　潟 ☎(025)274-2500 Fax.(025)274-5700
宇都宮 ☎(028)627-8001 Fax.(028)627-8000
名古屋 ☎(0568)75-5001 Fax.(0568)77-2200
浦　和 ☎(048)855-3111 Fax.(048)855-8705
小松川 ☎(03)3683-8000 Fax.(03)3683-0900

CAD LE-810

L

特　徴　Feature

●無線錠タイプと有線錠タイプがあります。
●各種ハンドル形状に対応している為、後付けが簡単にできます。
●ハンドルを落とし込むと自動的に施錠します。
●非常解錠用錠前付
●ハンドル検知トリガー内蔵
●Wireless lock type and wire lock type are available.
●The mega locks are designed so as to correspond to the handle shapes, so that any additional installation of devices can be performed easily.
●When the handle is dropped in, the lock is actuated automatically.
●The emergency lock release mechanism is incorporated.
●The handle detection trigger is built-in.

用　途	●特装車・集配車・現金輸送車
納　期	●特注品…納期ご連絡します
備　考	●特注でDC12V仕様もできます。 ●テンキーシステム、ウィングロックシステム、現金輸送車用ロックシステム等、特注仕様・設計・製作致します。 ⚠ ●電気錠が凍結すると動作しないことがあります。

Specific use	●Specially equipped vehicles, delivery trucks or vans, cash delivery vehicles ⚠ ●The electric lock may not be operated when frozen.

〔LE-810-RC無線錠タイプ〕
送信機
●電波形式…周波数偏位方式（FSK）
●送信出力…微弱電波（3m法で500μV／m以下）
●周　波　数…VHF帯（48MHz）
●定格電圧…DC3V（CR2032×1個）
●電池寿命…約3年（100回／日使用）
受信機（コントローラー）
●受信方式…ダブルスーパーヘテロダイン方式
●定格電圧…DC24V
●消費電流…15mA以下（待機時）
380mA以下（作動時）
●感知距離…5～10mMAX
電気錠
●受信後約7秒間解錠
●解錠表示用LED付（解錠時点灯）
〔LE-810-CC有線錠タイプ〕
押ボタンスイッチ
●運転席等からの遠隔操作
●解錠表示用LED付（解錠時点灯）
●接点容量…DC30V1A（抵抗負荷）
●中間ハーネスは付属していません。
コントローラー
●定格電圧…DC24V
●消費電流…190mA以下（作動時）
電気錠
●押ボタンスイッチを押すとハンドルを電気錠から取り出すまで通電しています。（連続定格）

〔LE-810-RC wireless lock〕
Transmitter
●Radio wave : Frequency-shift keying (FSK)
●Transmission output : Weak radio wave
(3 moment method 500 μV/m or less)
●Frequency : VHF band (48 MHz)
●Rated voltage : 3 VDC (CR2032 x 1)
●Battery life : approx. 3 years (100 times /day)
Receiver (Controller)
●Reception : Double superheterodyne
●Rated voltage : 24 VDC
●Current consumption : 15 mA or less (in waiting)
380 mA or less (when operating)
●Sensing distance : 5～10 m max .
Electric lock
●By the radio wave from the transmitter, the lock is released for about 7 sec.
●LED which indicates the release of the lock is incorporated.
〔LE-810-CC wire control lock〕
Push-button switch
●Remote control form the driver's seat.
●LED which indicates the release of the lock is incorporated.
●Contact capacity: 30 VDC 1 A (resistance load)
●Medium harness is not supplied with the product.
Controller
●Rated voltage : 24 VDC
●Current consumption : 190 mA or less (when operating)
Electric lock
●When the pushbutton is pressed, electric lock is energized until the handle is removed from the electric lock. (Constant rating)

配線図　Wiring diagram

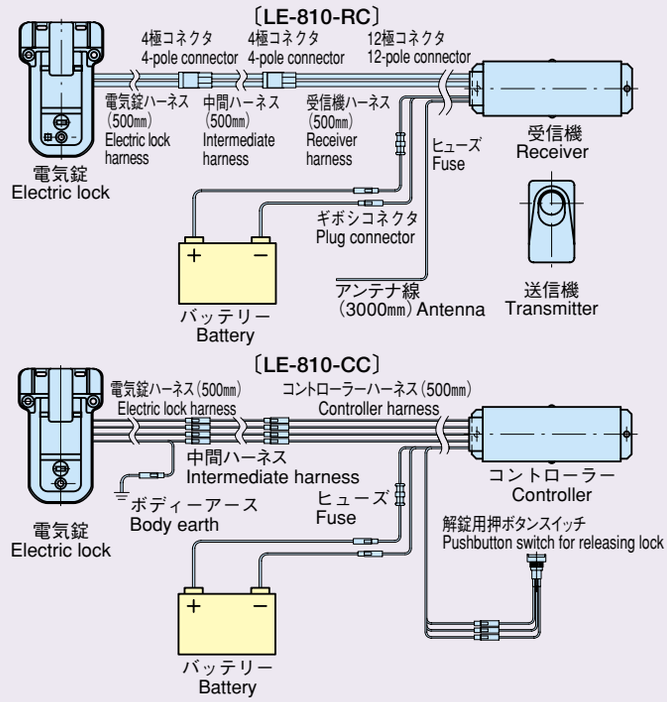

商品番号 Product No.	H	製品質量(g) Mass	コード Code	価　格 Price	箱入数 Quantity per box
LE-810-RC-S	21	2,030	50149	¥81,000	1
LE-810-RC-L	35	2,050	50126	¥81,000	1
LE-810-CC-S	21	1,510	50145	¥72,000	1
LE-810-CC-L	35	1,530	50146	¥72,000	1

LE-810-CC-3

※大型ワンタッチキャッチ仕様もございます。
※Large size one-touch catch is also in stock.

商品番号 Product No.	コード Code	価　格 Price	箱入数 Quantity per box
LE-810-RC-3	50148	¥82,000	1
LE-810-CC-3	50144	¥73,000	1